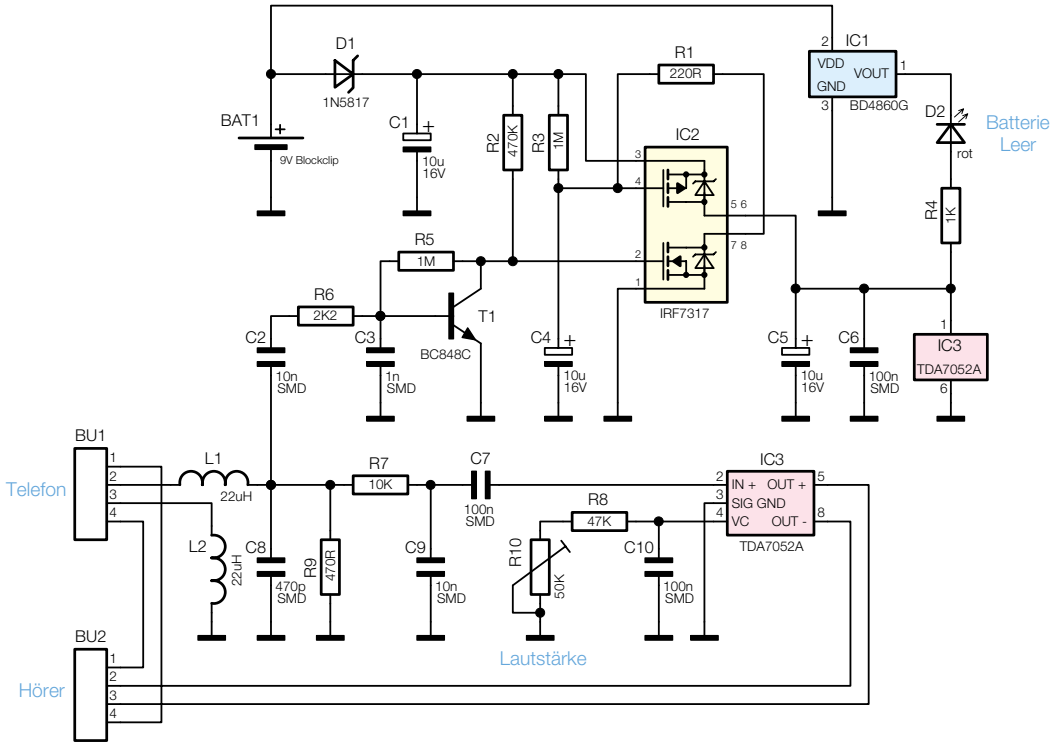

Bild 2:
Das Schaltbild des THV 100