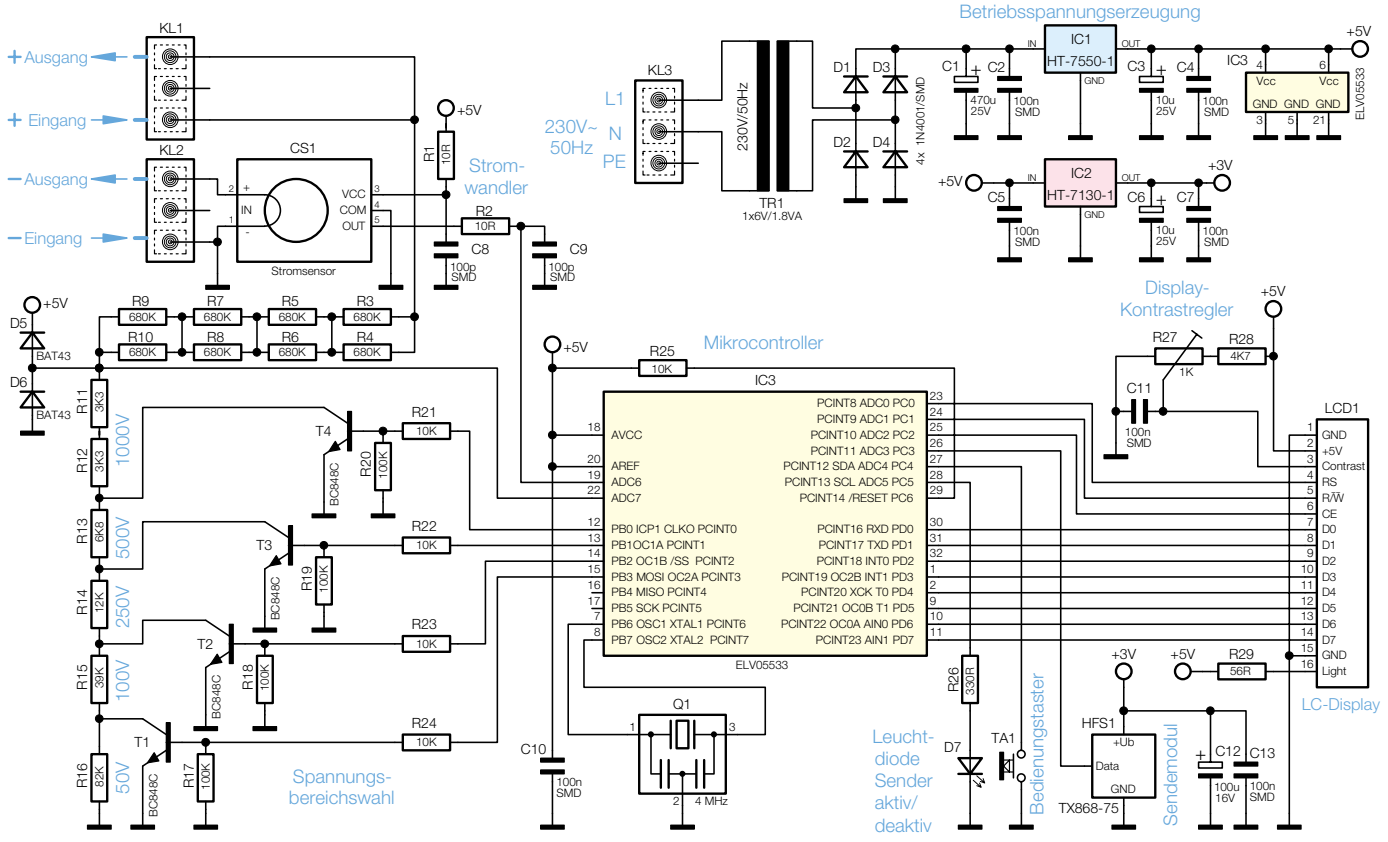

Bild 2: Das Schaltbild des DC-Leistungsmessers.