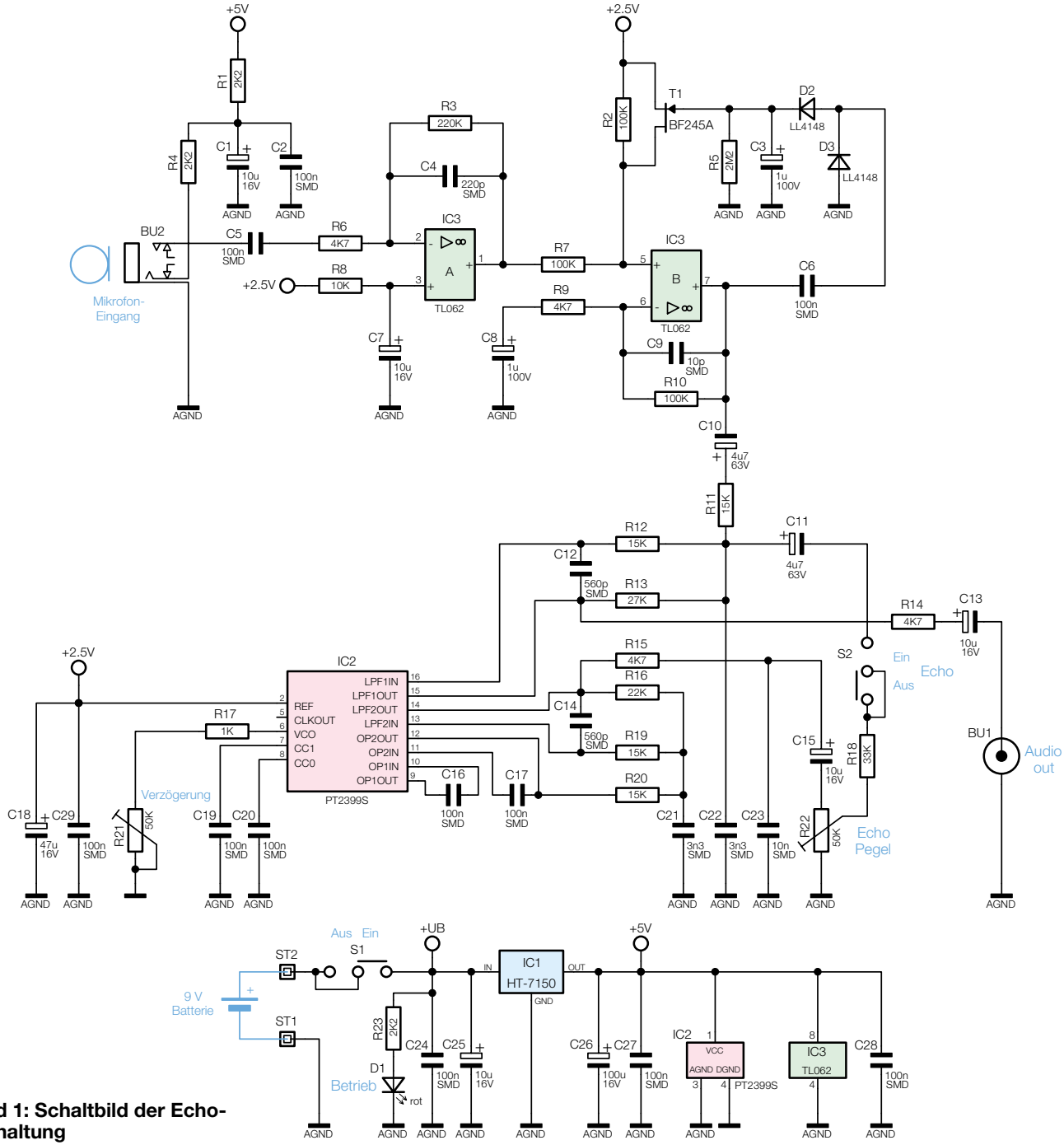

Bild 1: Schaltbild der Echo-Schaltung