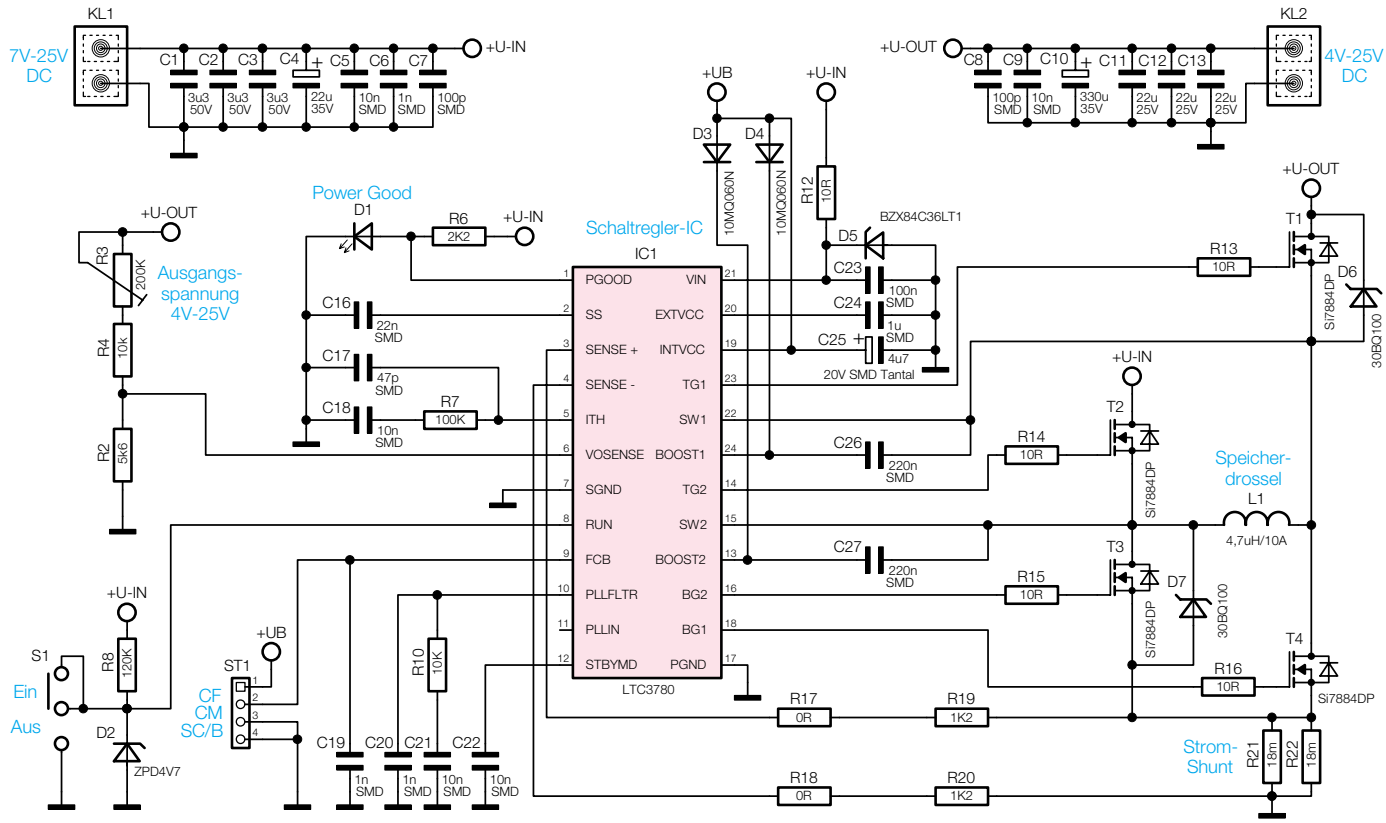

Bild 4: Schaltung des Universal-Spannungswandlers USW 525