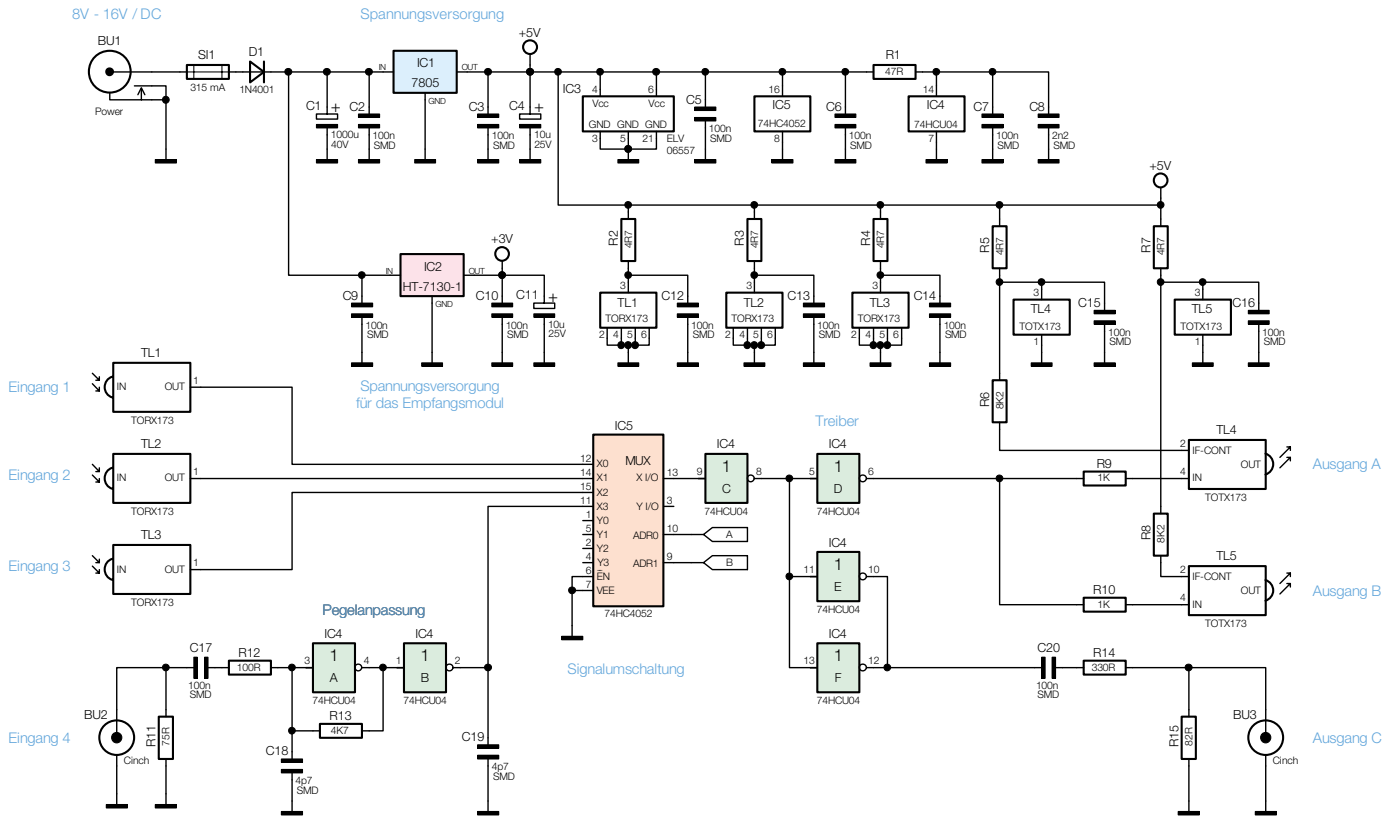

Bild 5: Hauptschaltbild des digitalen Audio-Verteilers DAV 4