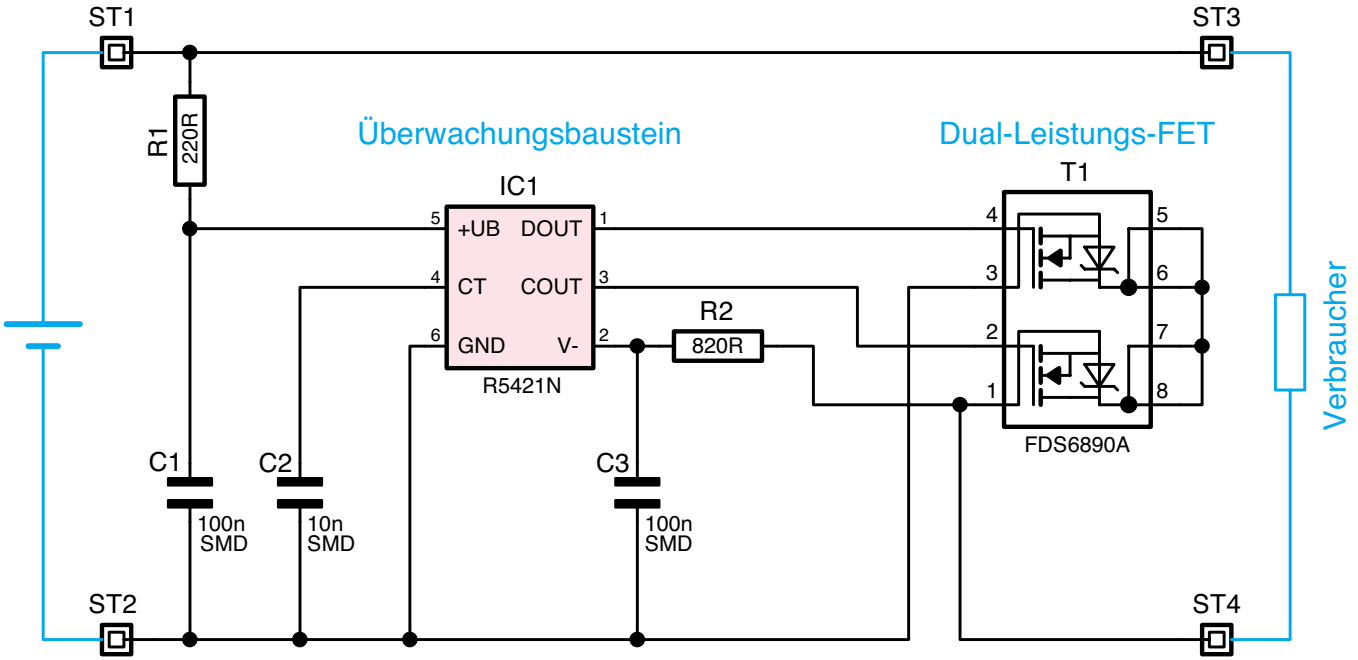

Bild 1: Schaltbild der Lithium-Polymer-Schutzschaltung