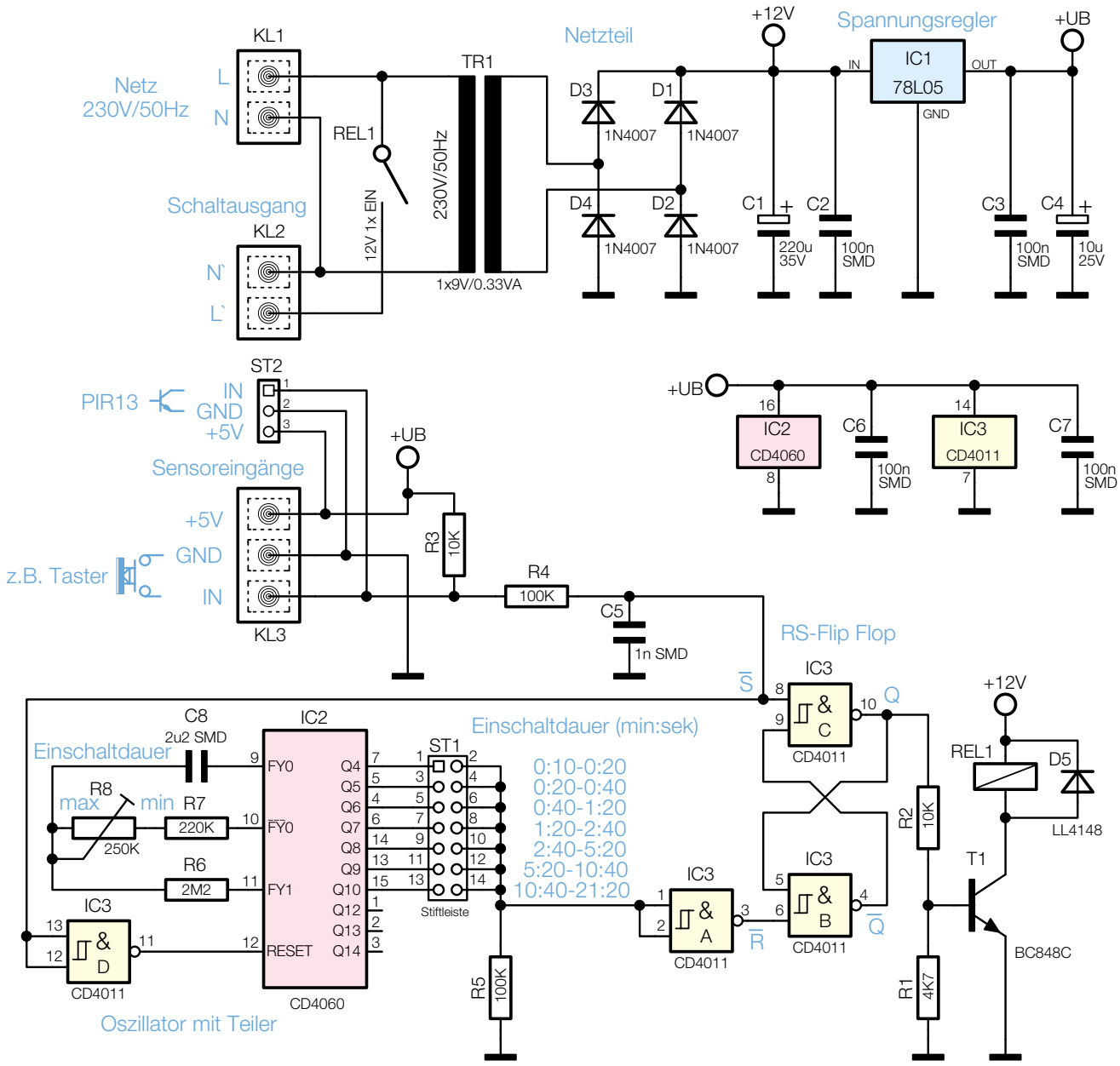

Bild 1: Das Schaltbild des AT 230 ZD