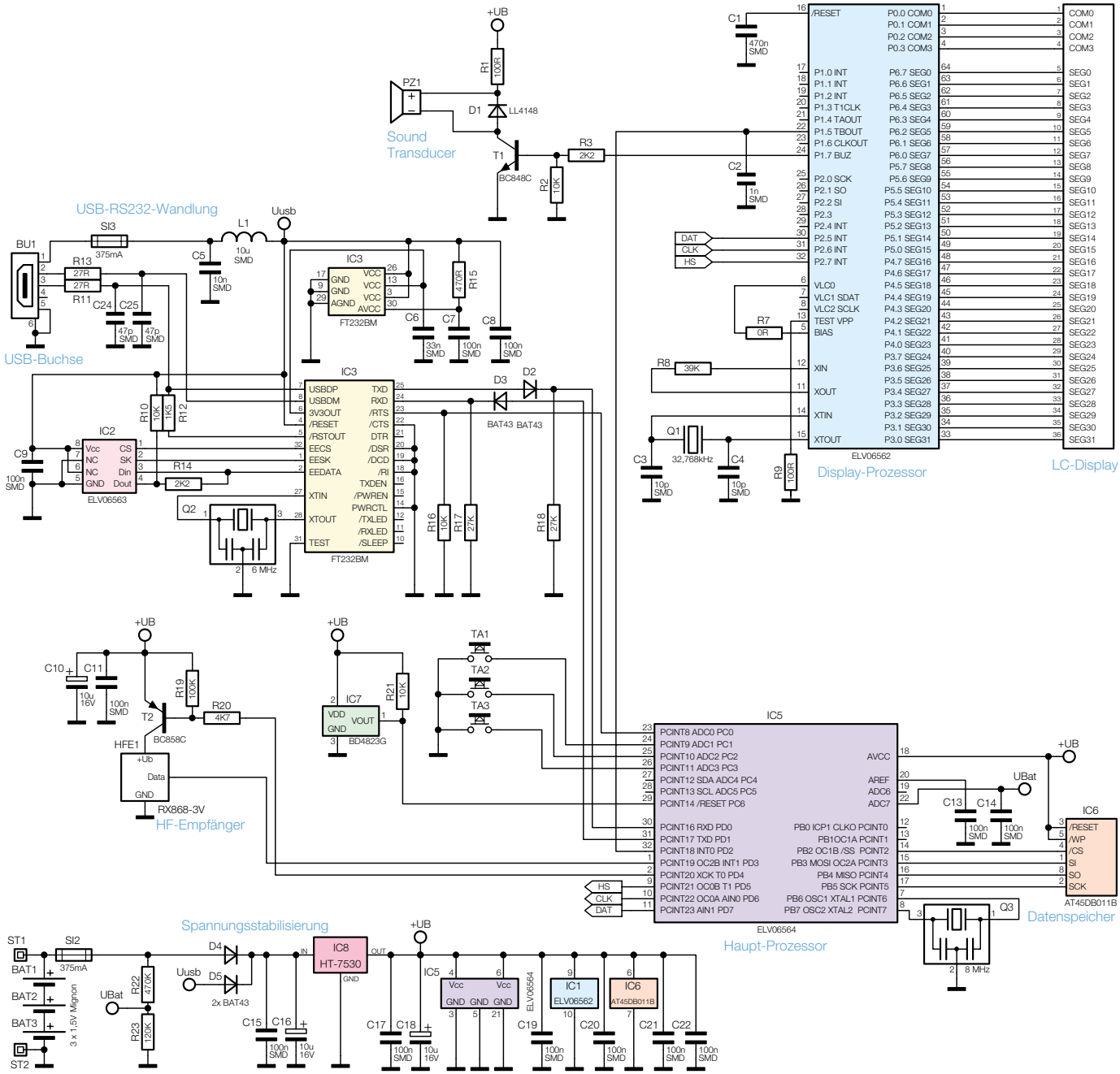

Bild 1: Schaltung des EM 1010 PC