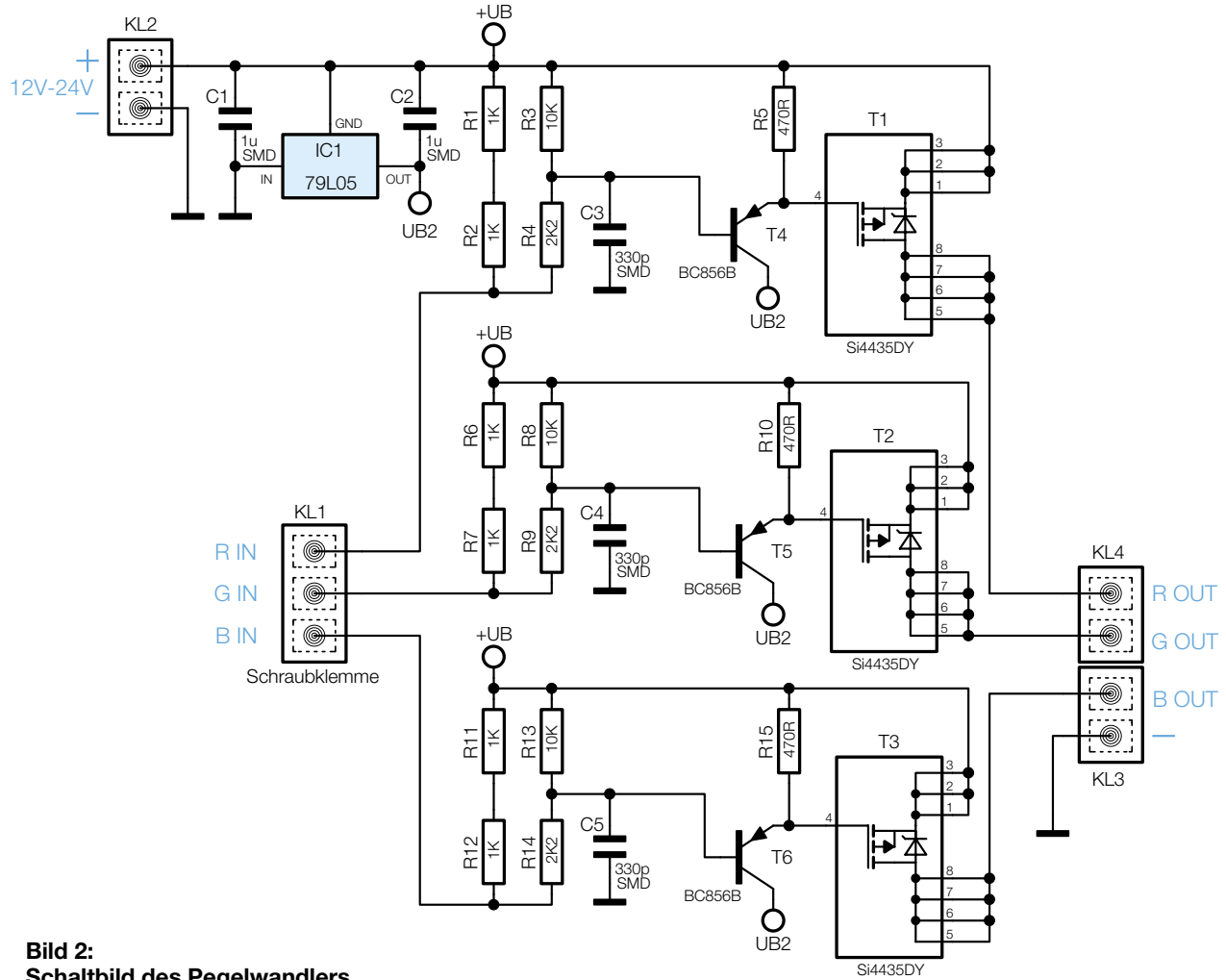

Bild 2:
Schaltbild des Pegelwandlers