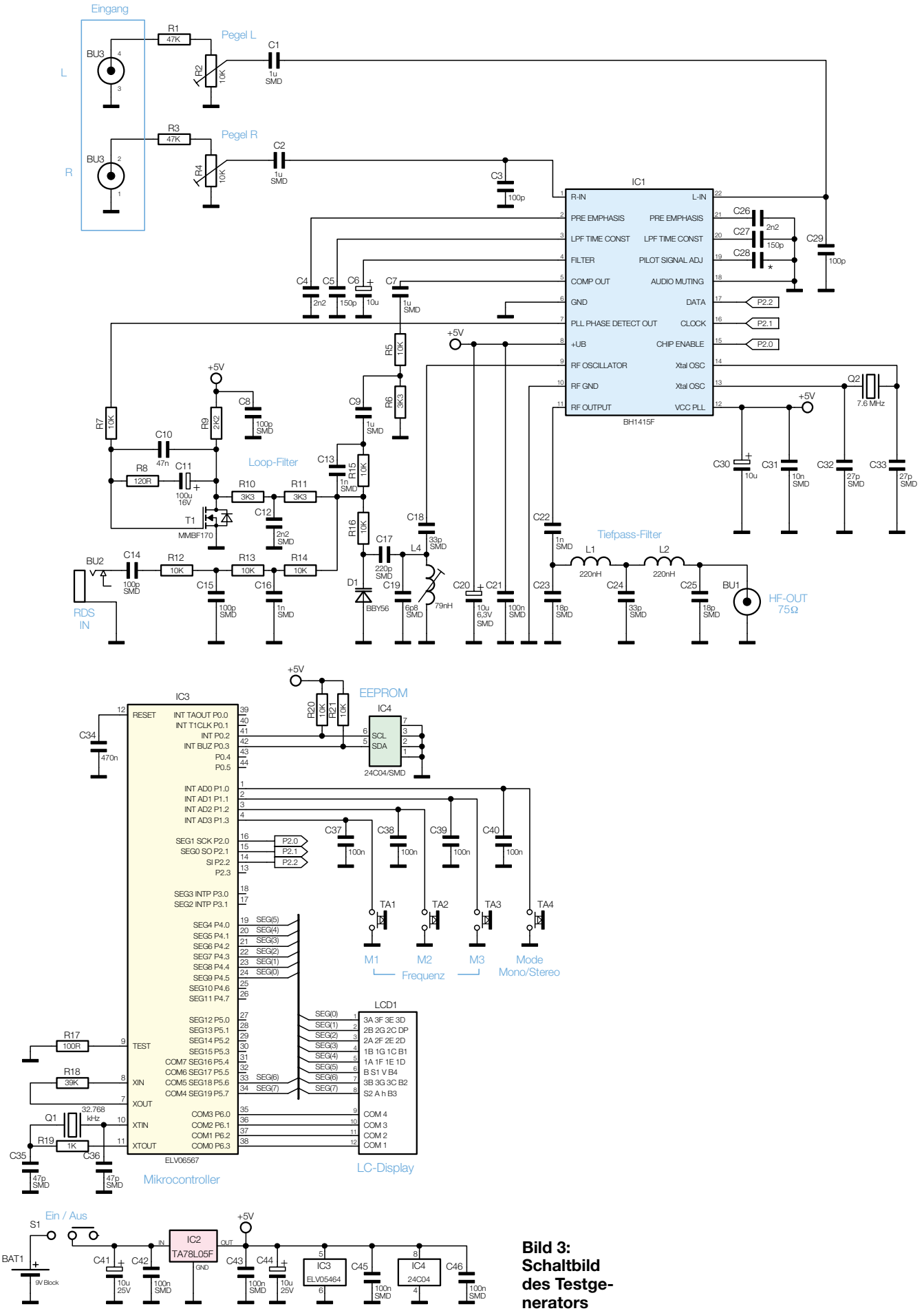

Bild 3: Schaltbild des Testgenerators