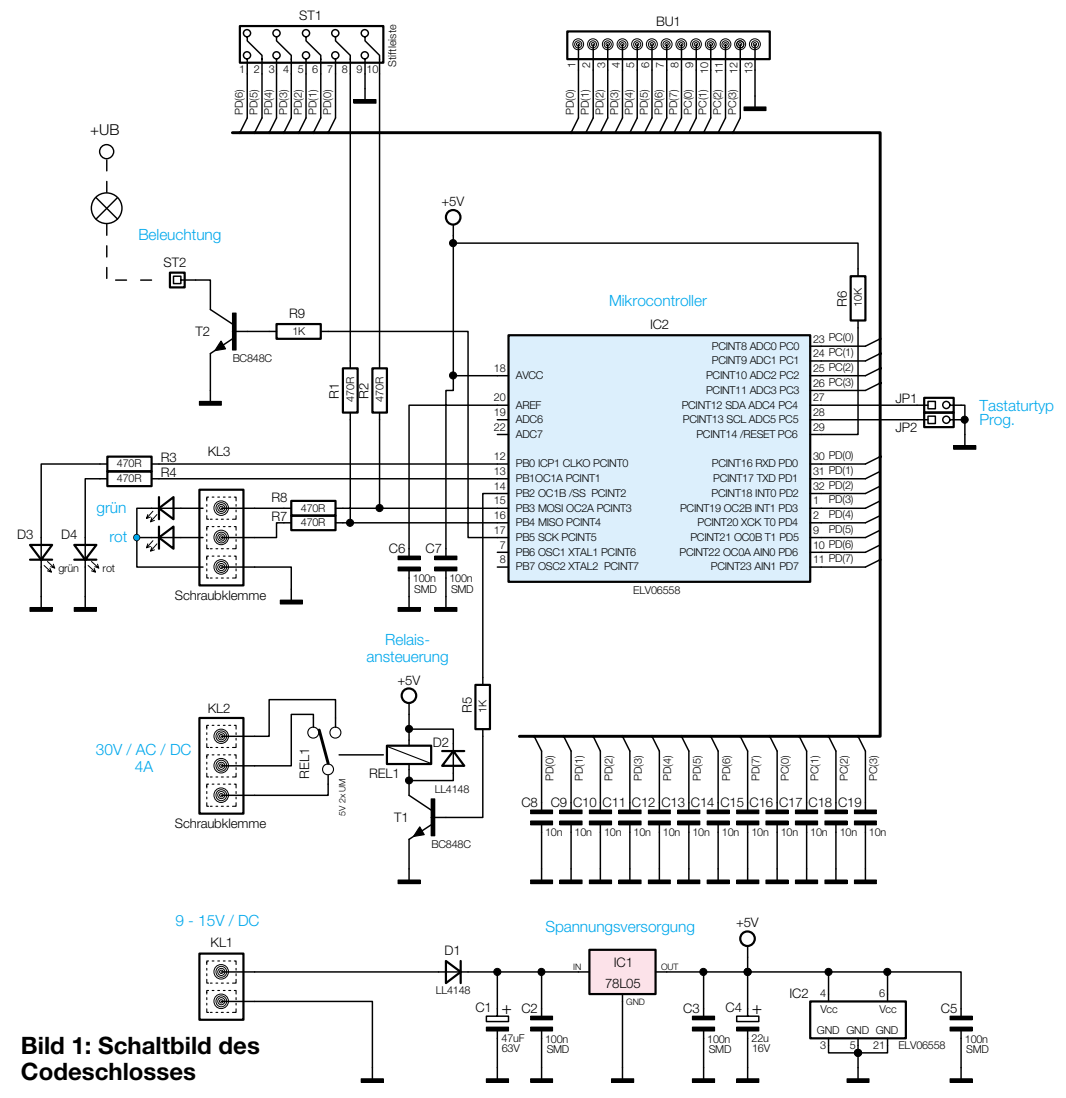

Bild 1: Schaltbild des Codeschlosses