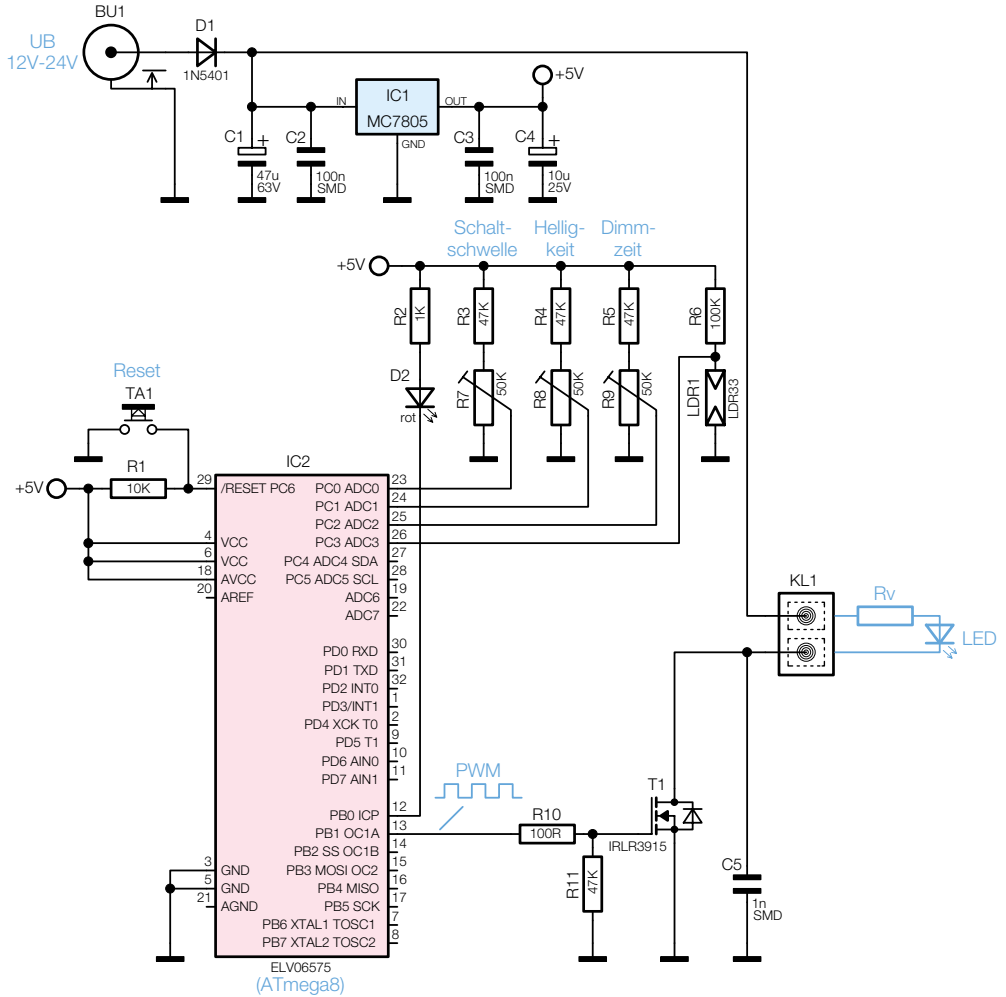

Bild 2: Das Schaltbild des Mondlicht-Dimmers