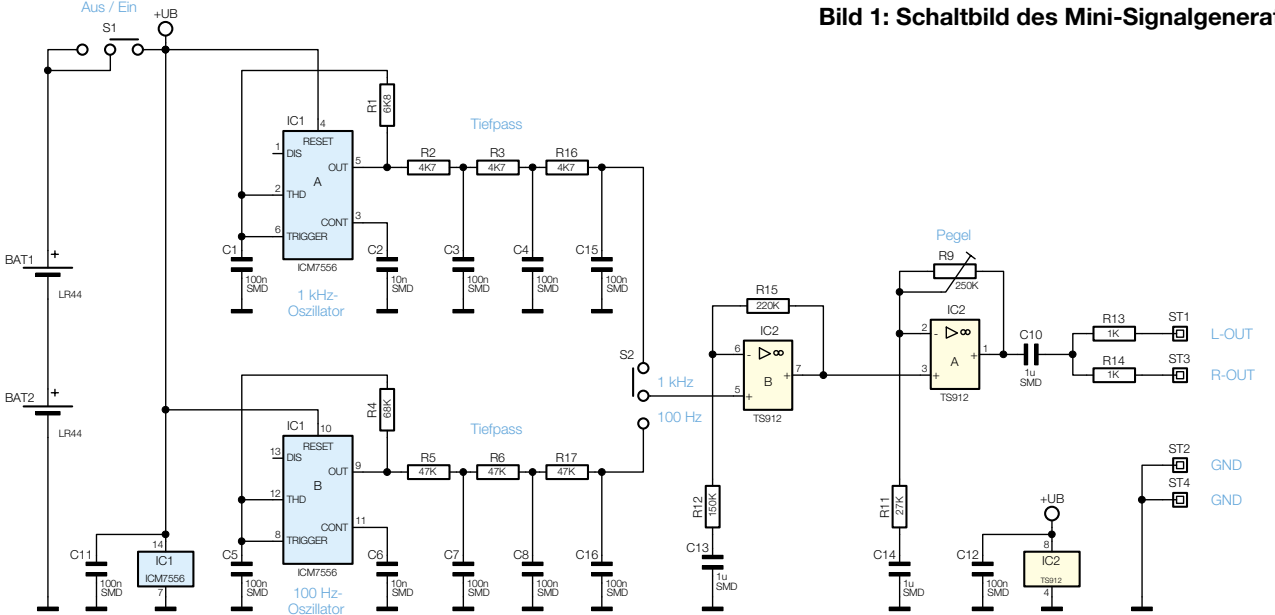Bild 1: Schaltbild des Mini-Signalgenerators