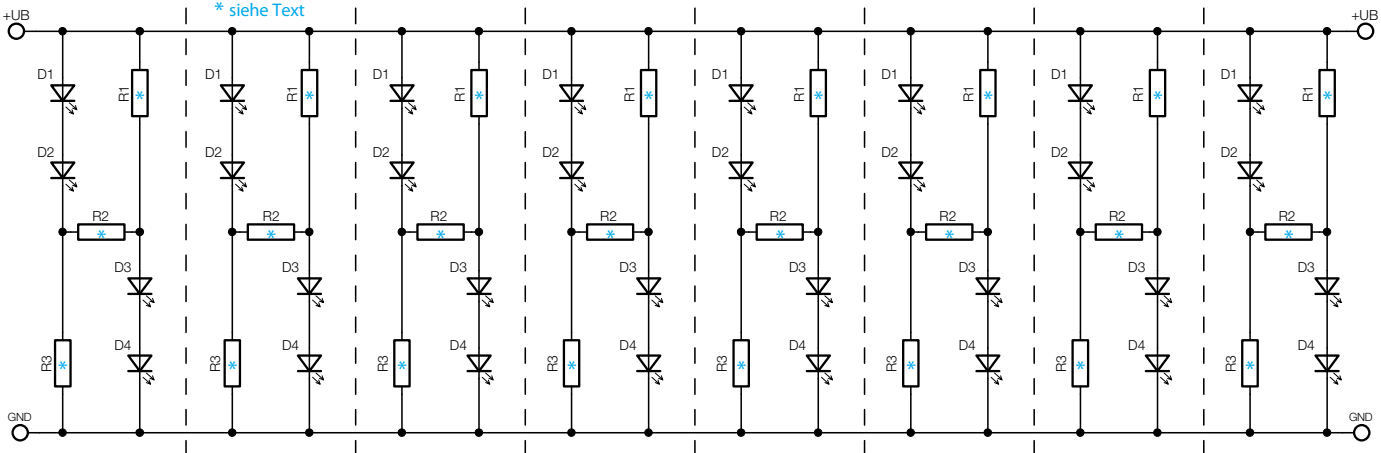

Bild 4: Schaltbild der LED-Stripes 2