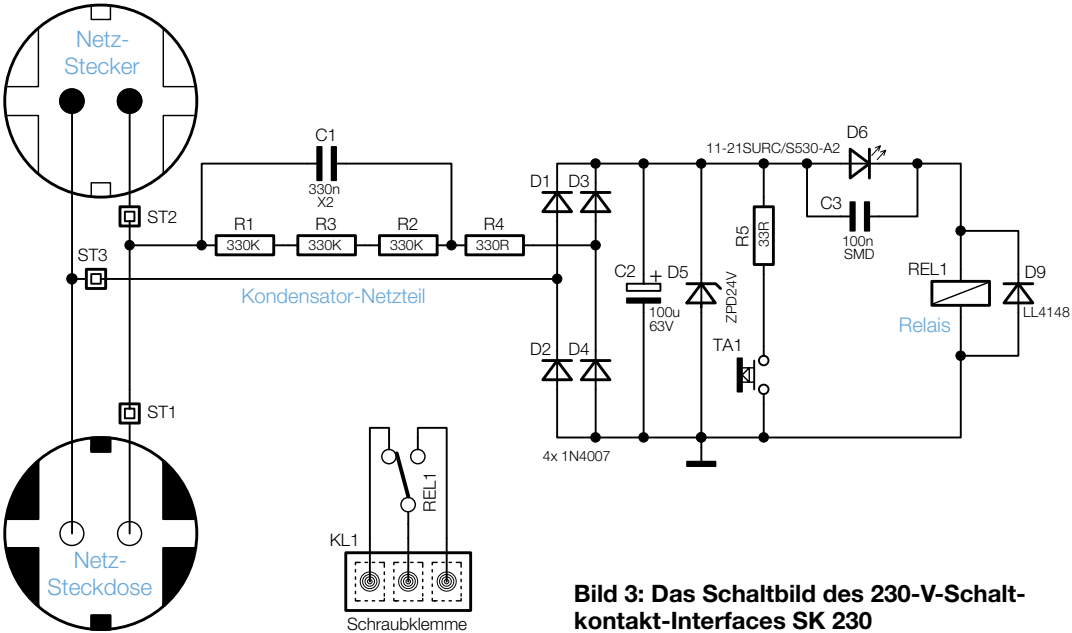

Bild 3: Das Schaltbild des 230-V-Schaltkontakt-Interfaces SK 230