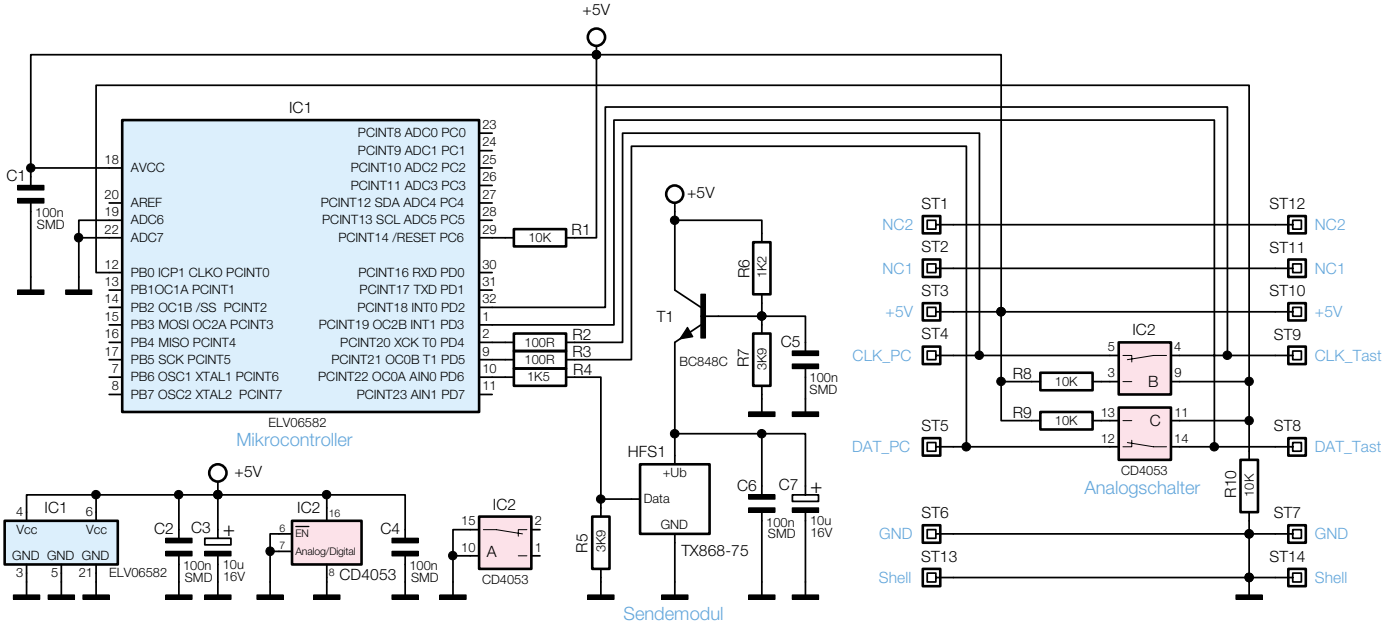

Bild 3: Schaltbild des FS20 SPC