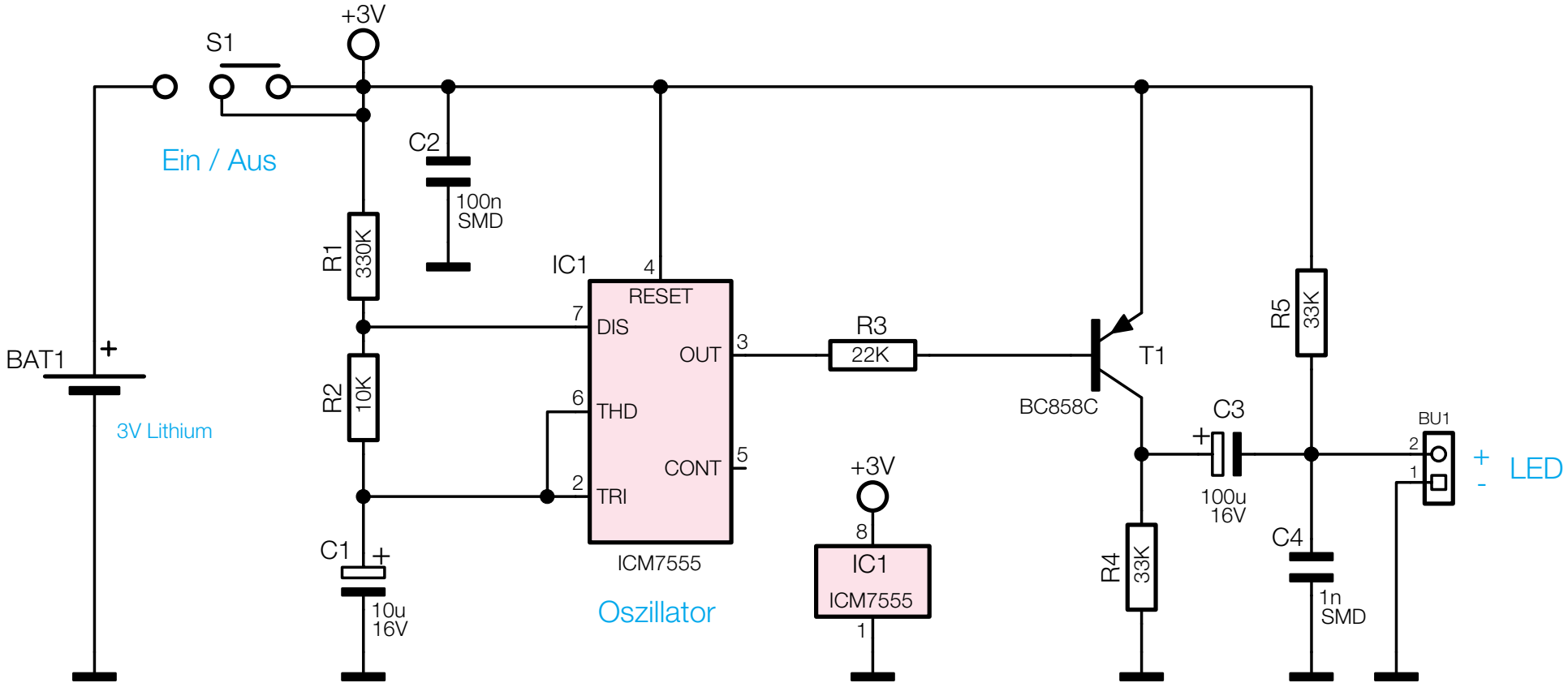

Bild 3: Schaltbild des Alarmgebers