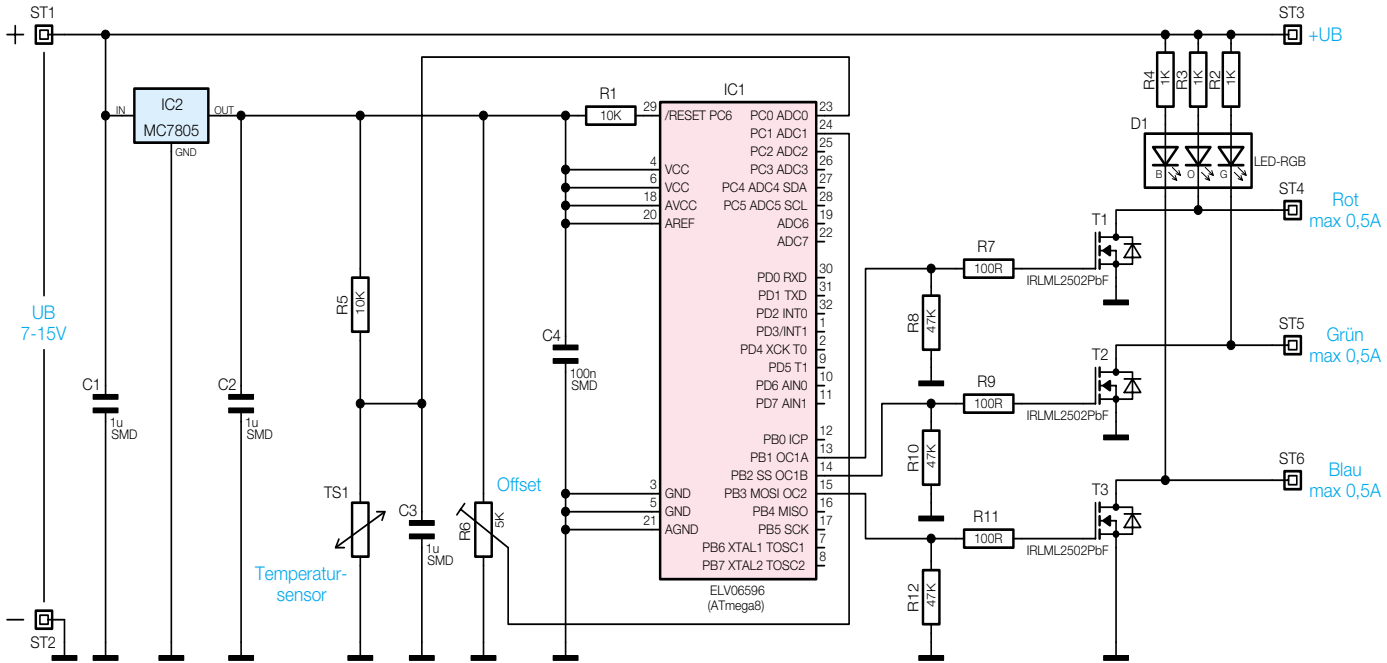

Bild 2: Schaltbild der RGB-Temperaturanzeige