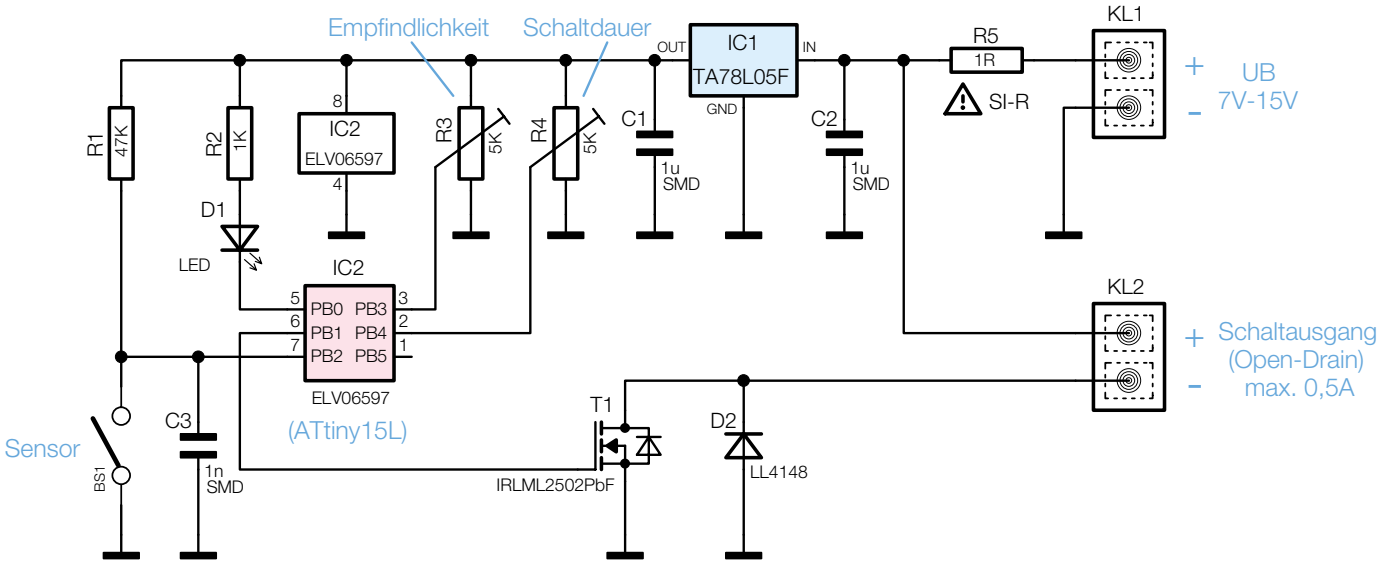

Bild 2: Das Schaltbild des MES 1