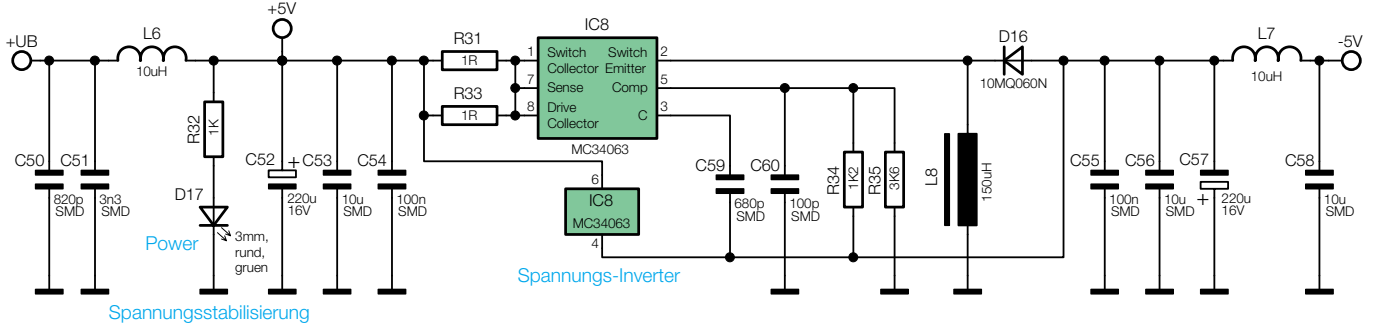

Bild 8: Schaltbild der Spannungsversorgung