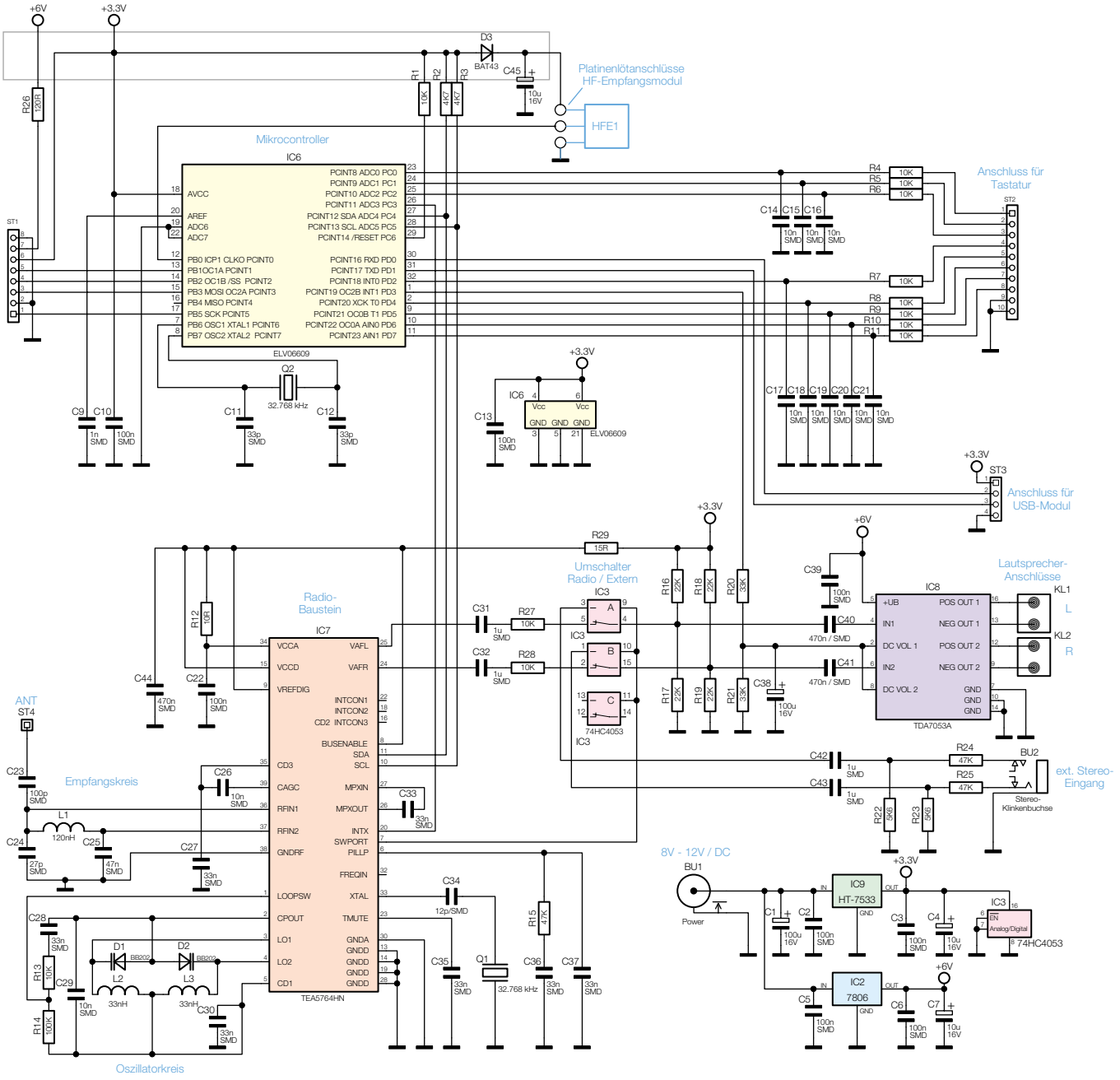

Bild 3: Hauptschaltbild des RDS-Radios RDS 100