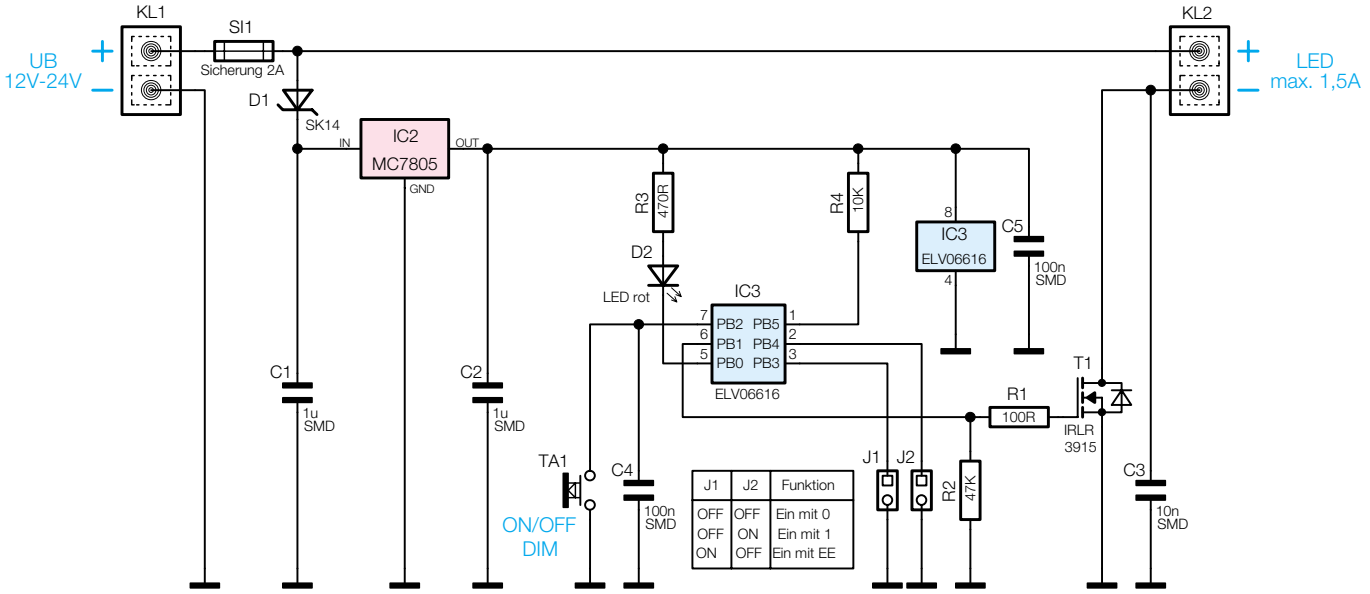

J1	J2	Funktion
OFF	OFF	Ein mit 0
OFF	ON	Ein mit 1
ON	OFF	Ein mit EE

Bild 2: Schaltbild des Kabeldimmers