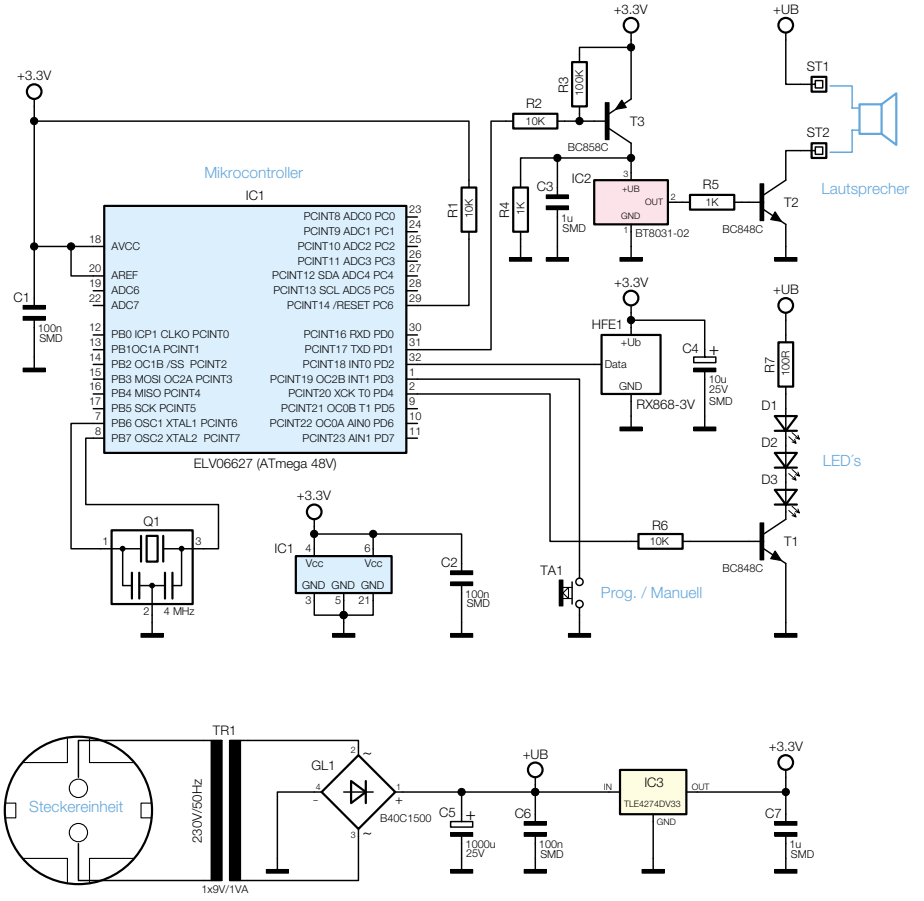

Bild 2: Schaltbild des FS20-Funk-Gongs