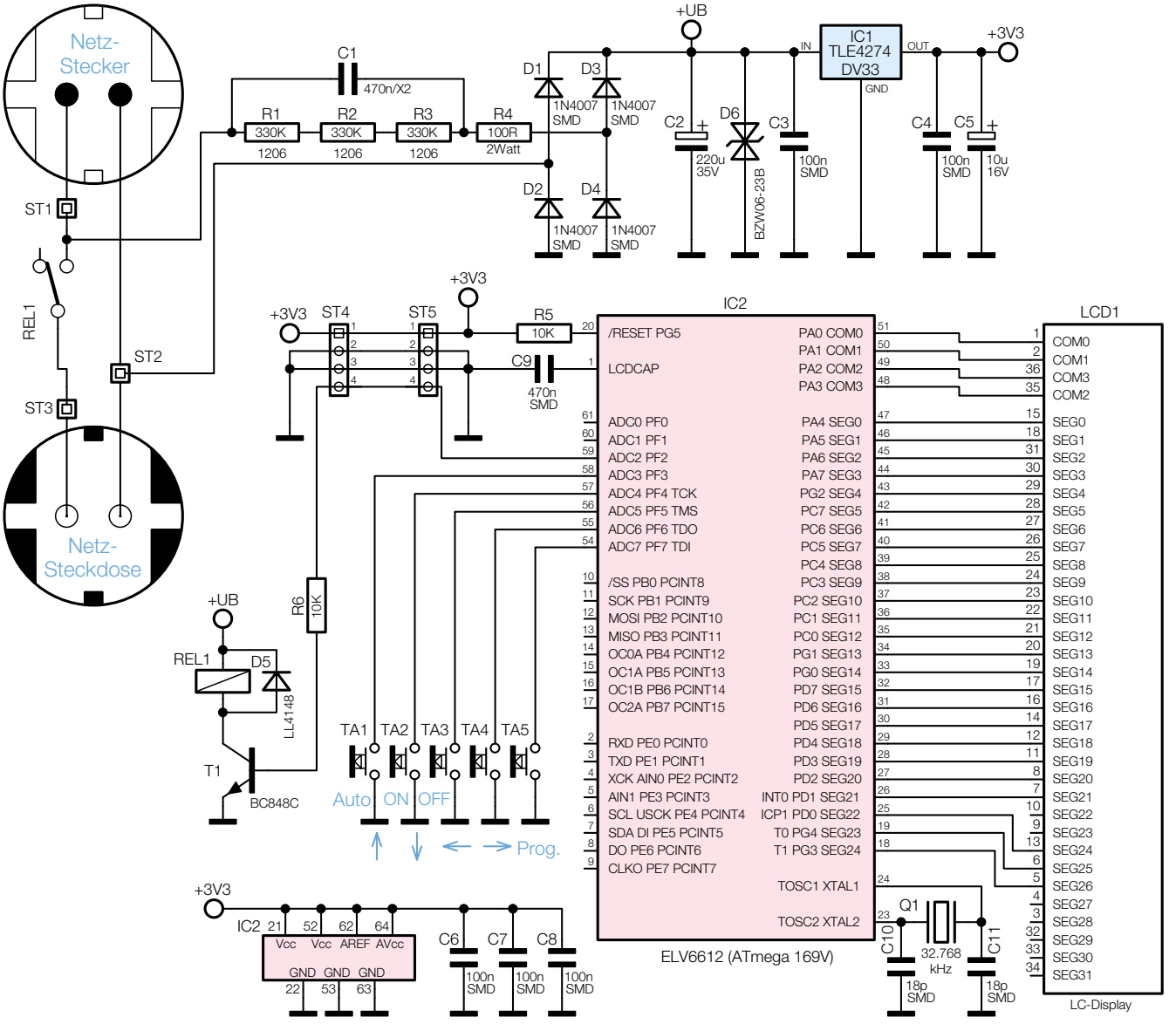

Bild 2: Schaltbild des IVS 53