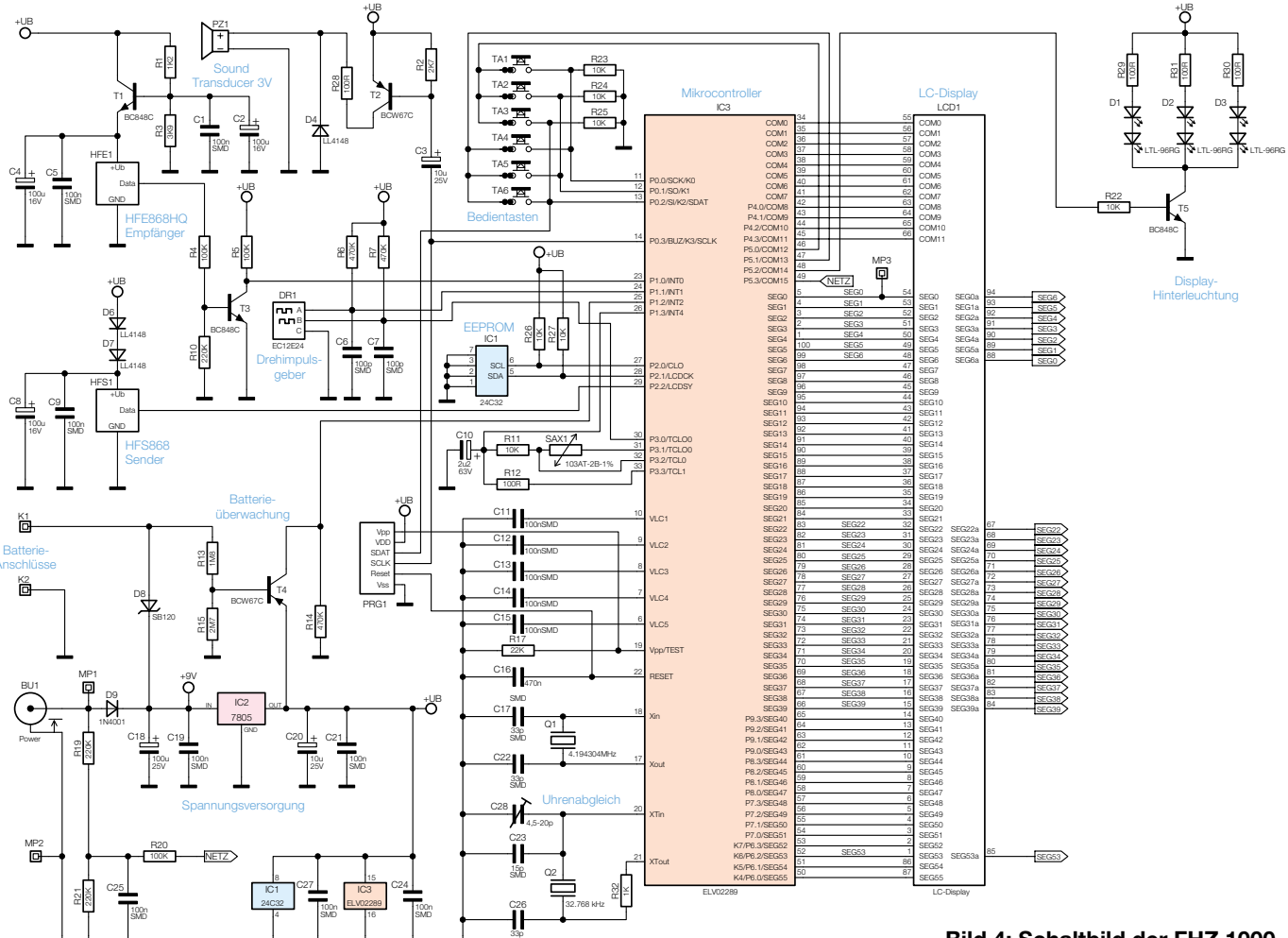

Bild 4: Schaltbild der FHZ 1000