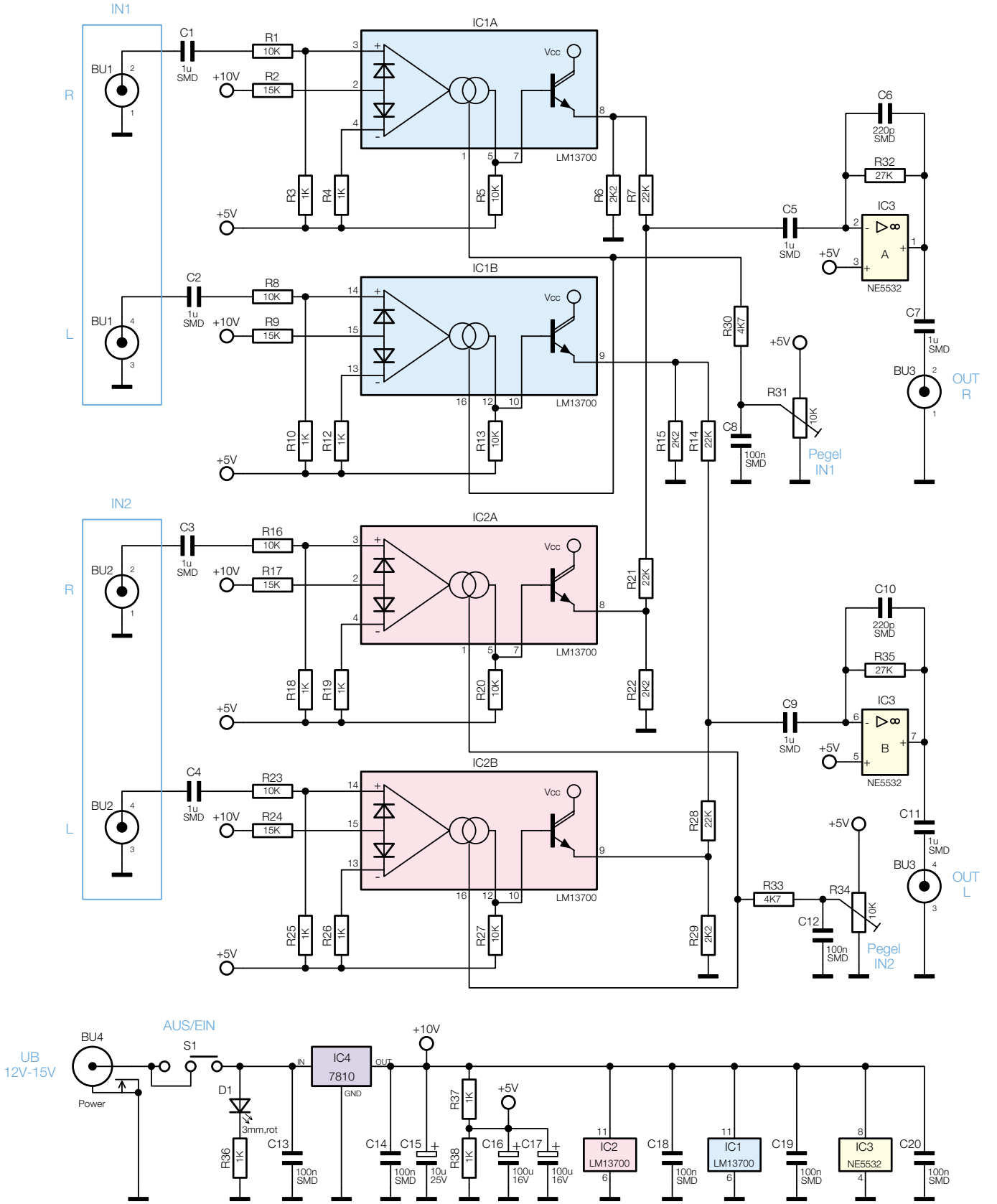

Bild 1: Das Schaltbild des Mini-Mixers