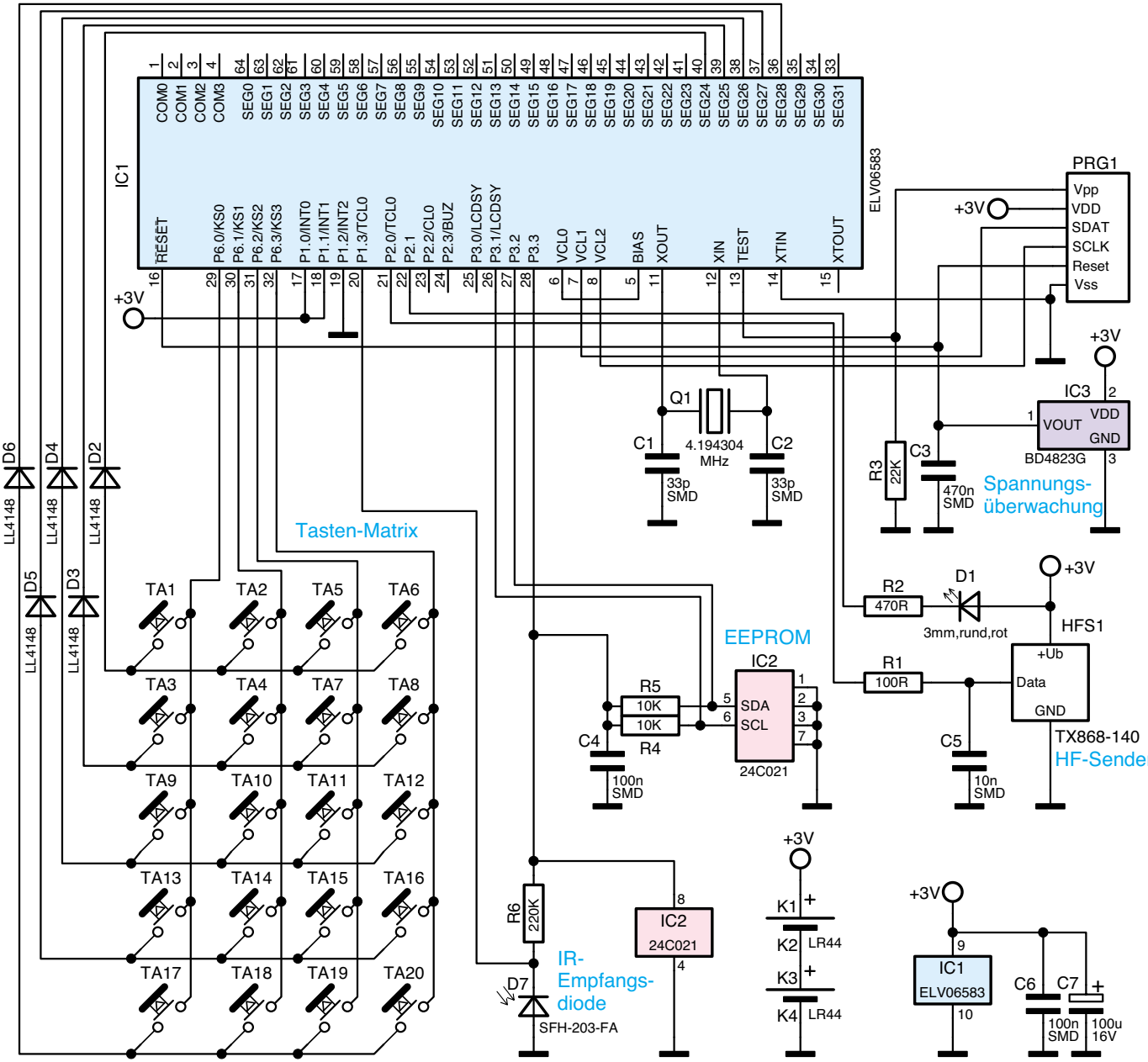

Bild 2: Schaltbild des Handsenders FS20 S20-3