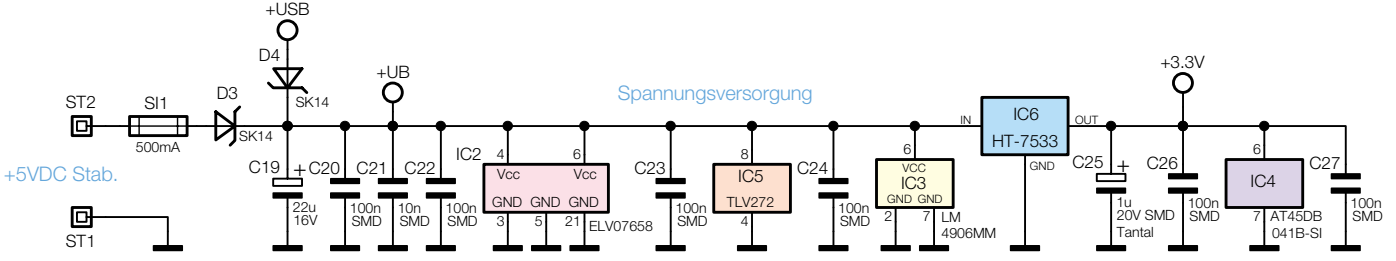

Bild 2: Das Schaltbild der Spannungsversorgung

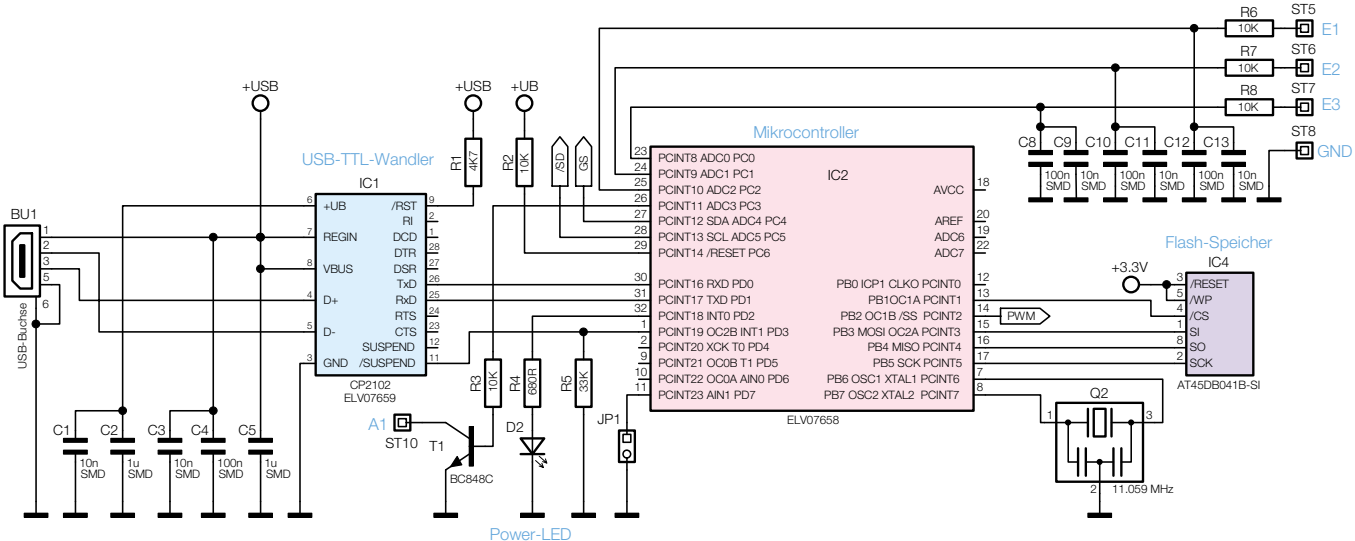

Bild 3: Das Schaltbild des Digitalteils

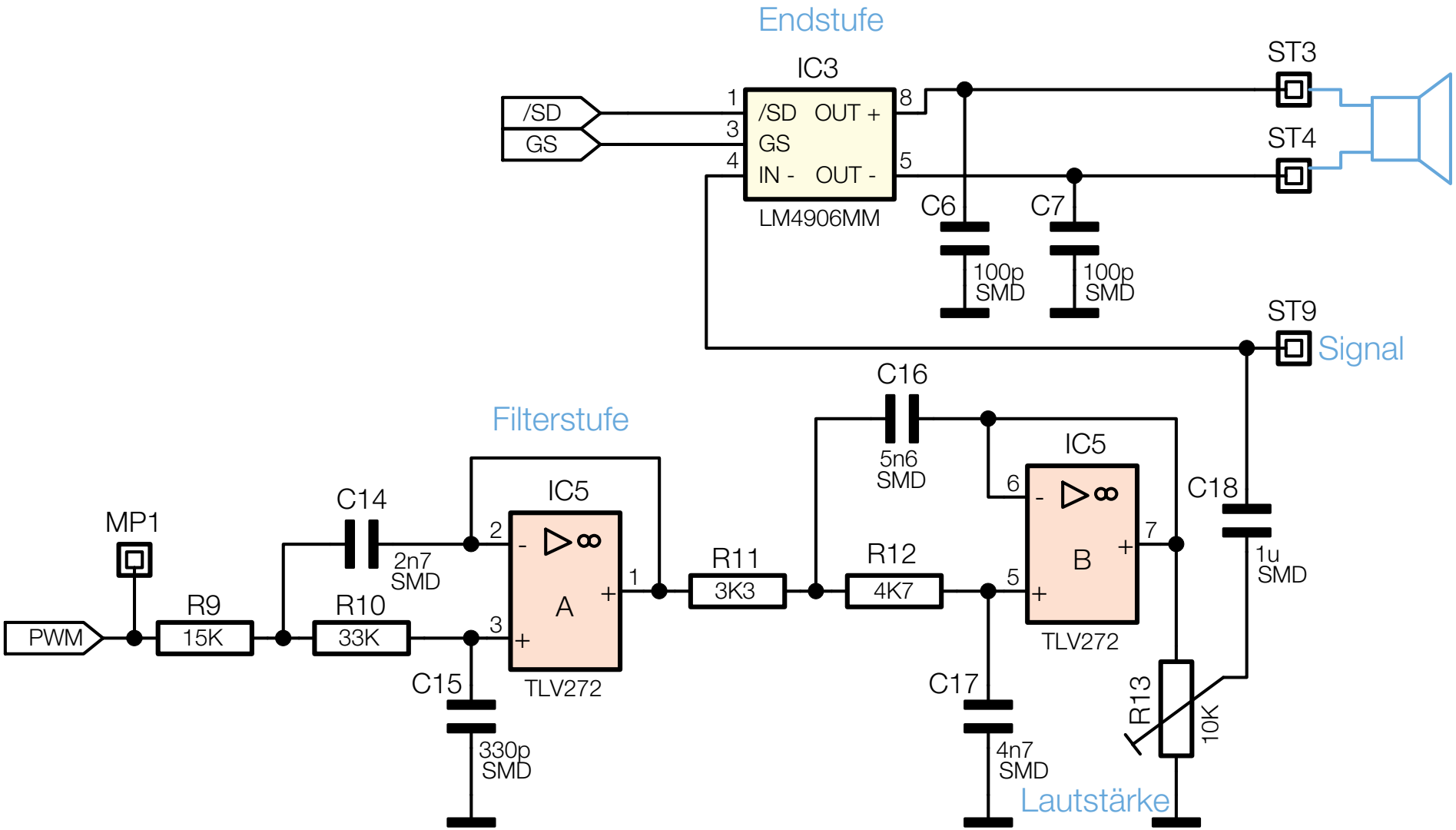

Bild 4: Das Schaltbild des Analogteils