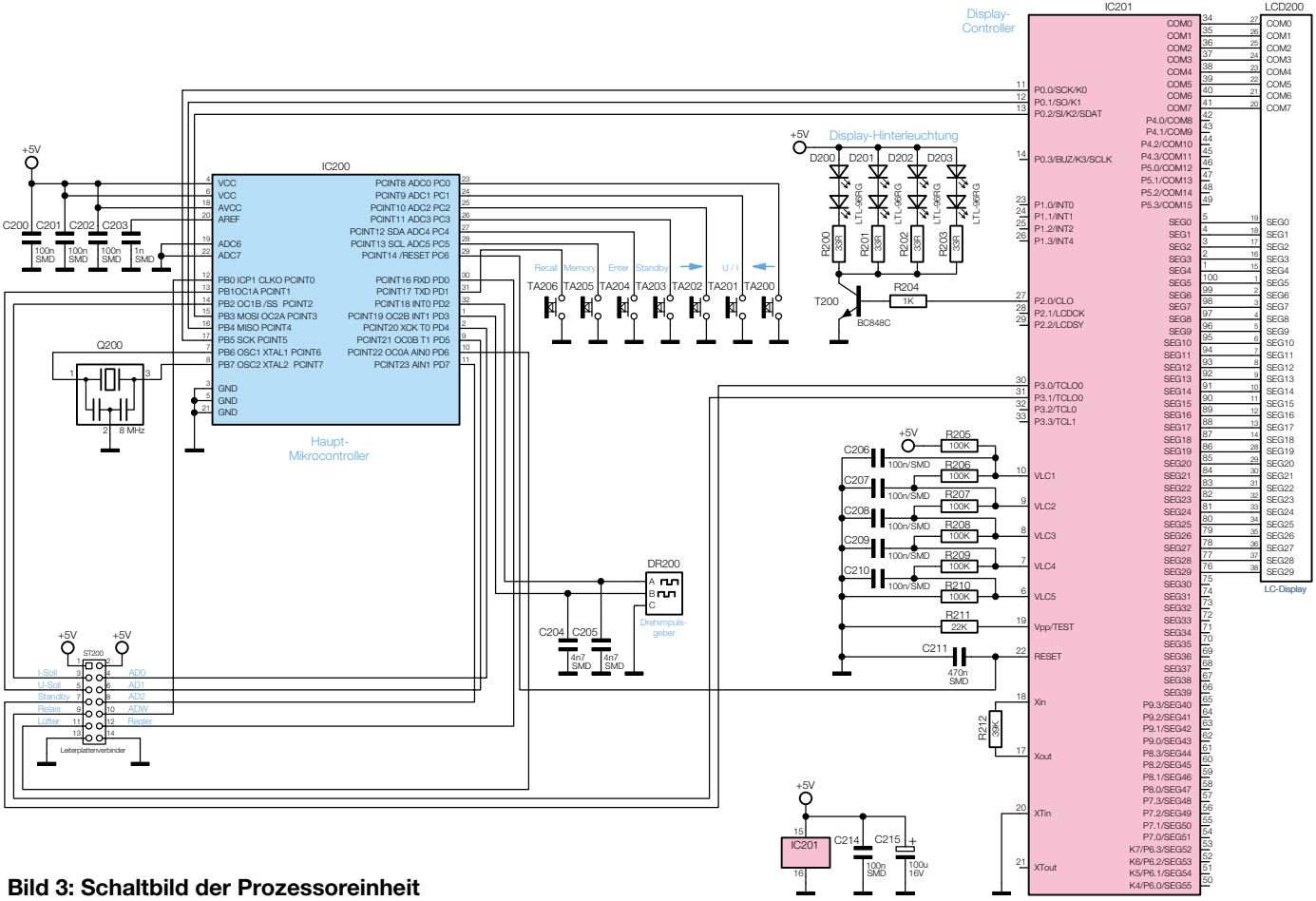

Bild 3: Schaltbild der Prozessoreinheit

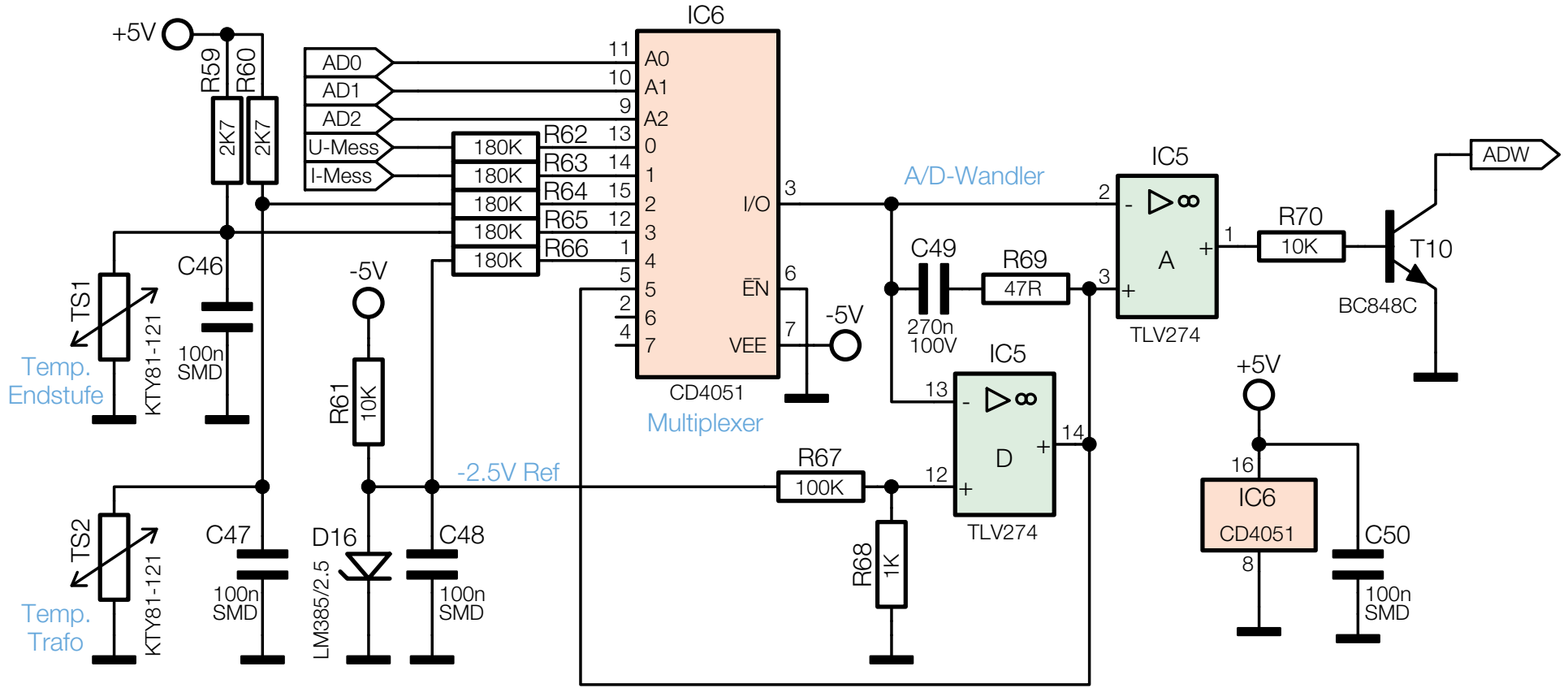

Bild 4: Schaltbild des A/D-Wandlers
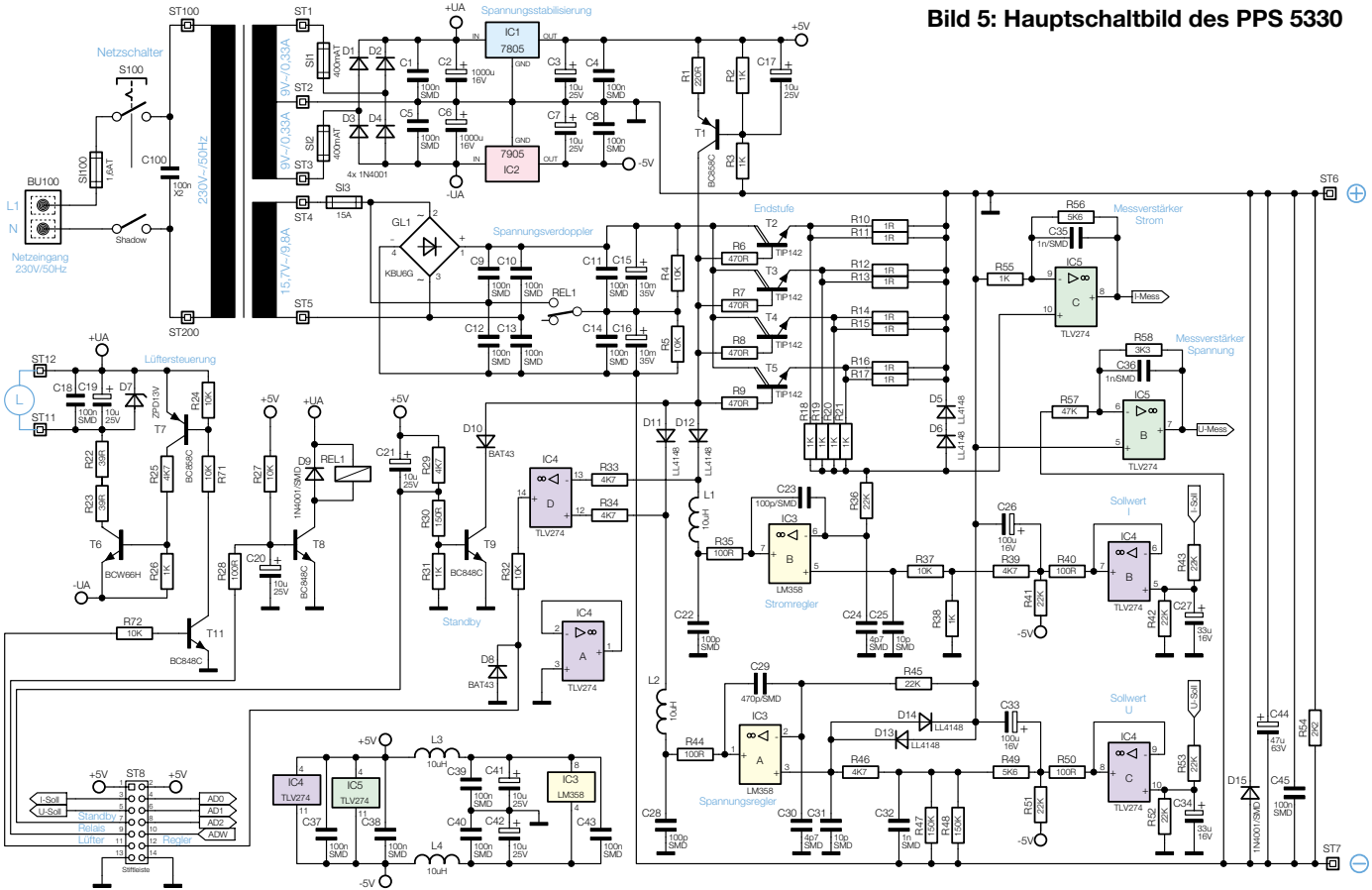
Bild 5: Hauptschaltbild des PPS 5330