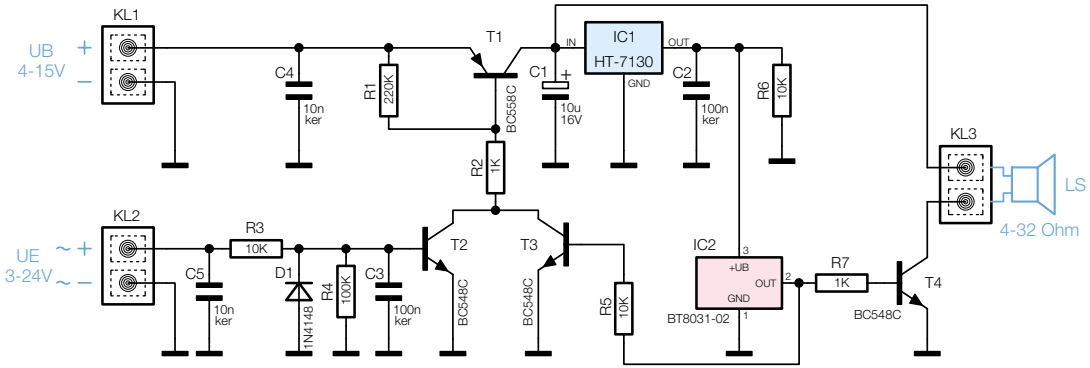

Bild 1: Schaltbild der Mini-Gong-Schaltung