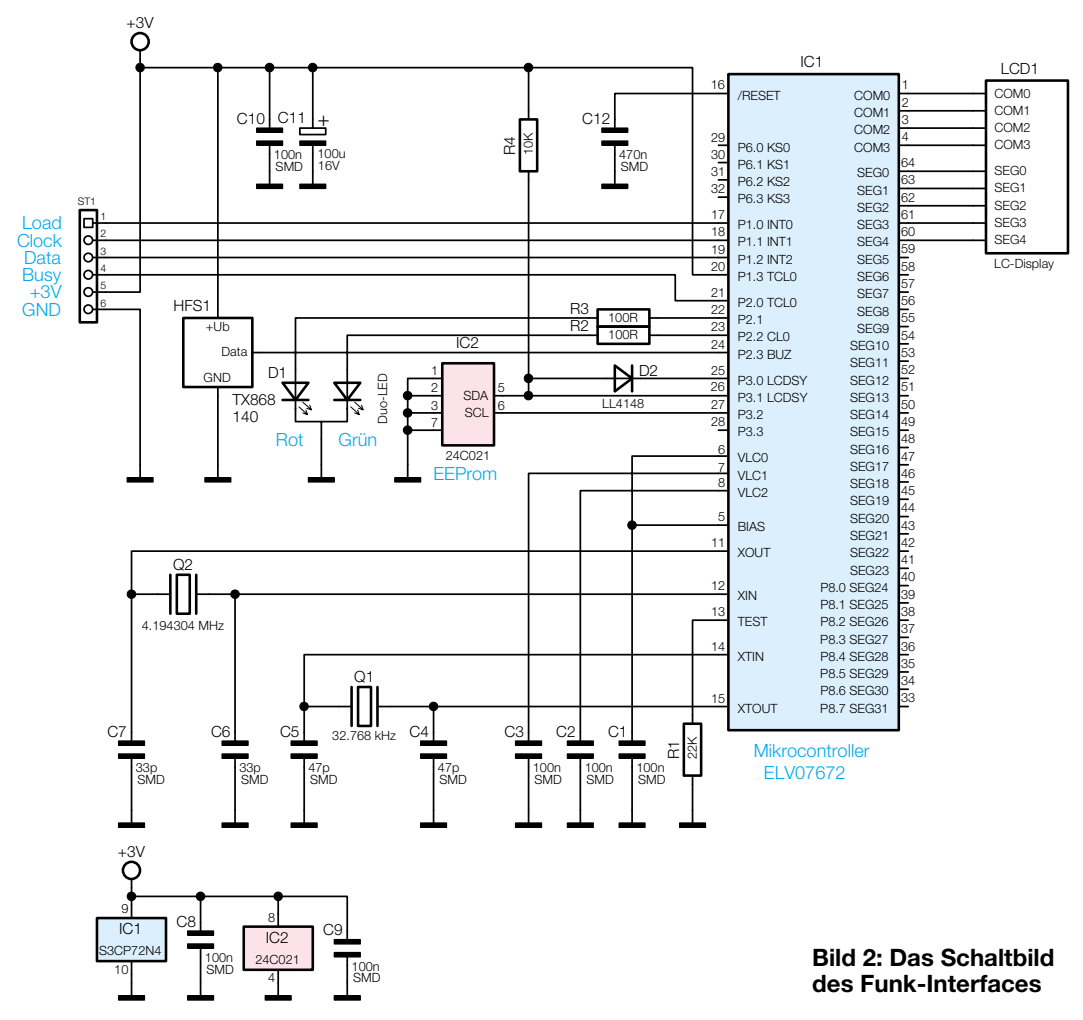

Bild 2: Das Schaltbild des Funk-Interfaces