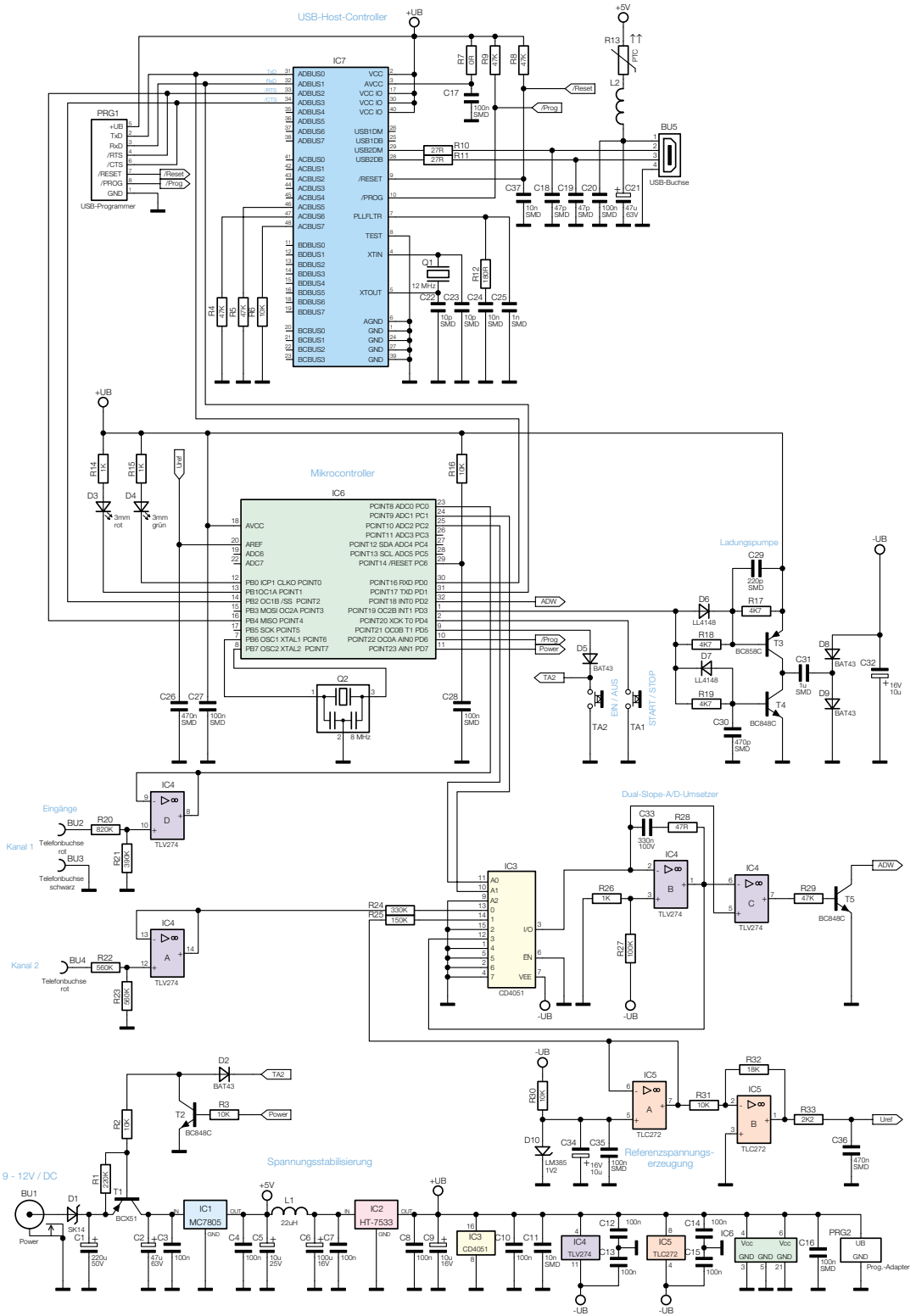

Bild 6: Das Schaltbild des PCD 300