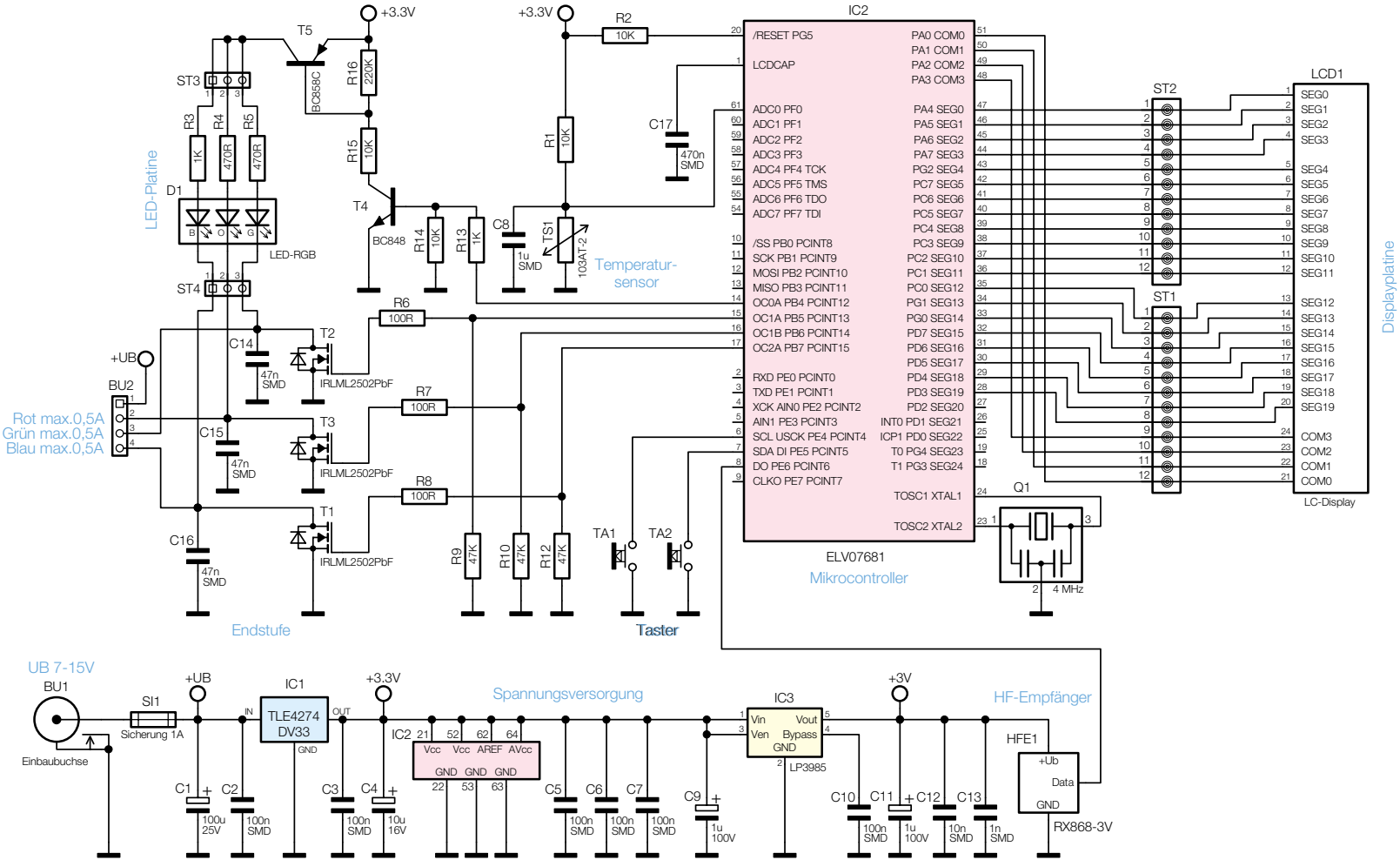

Bild 6: Schaltbild des WST 100