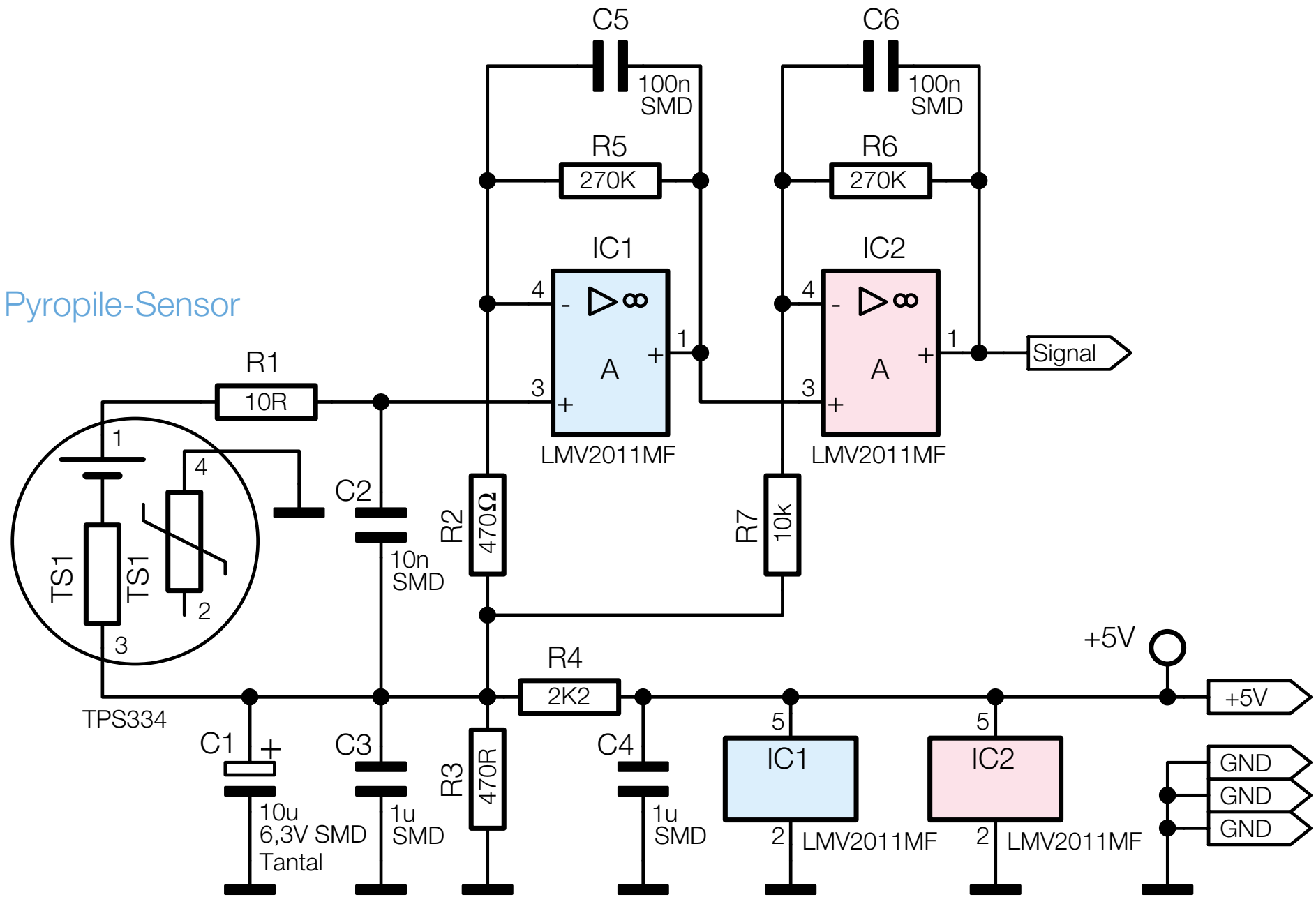

Bild 3: Schaltbild der Sensorplatine

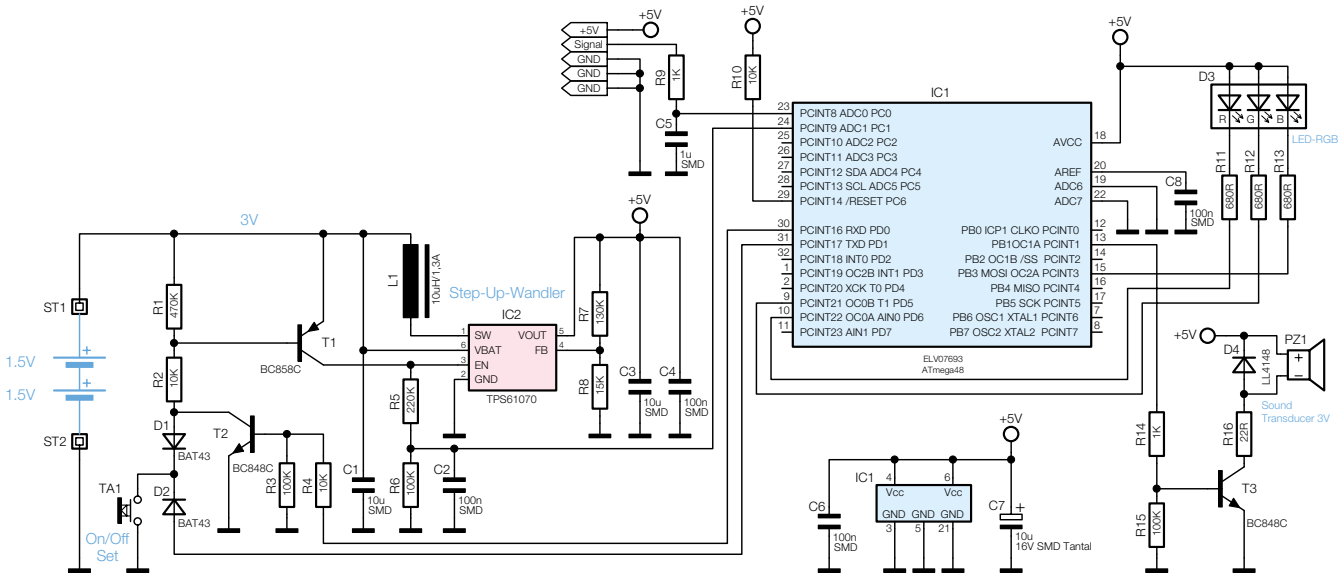

Bild 4: Schaltbild der Basisplatine