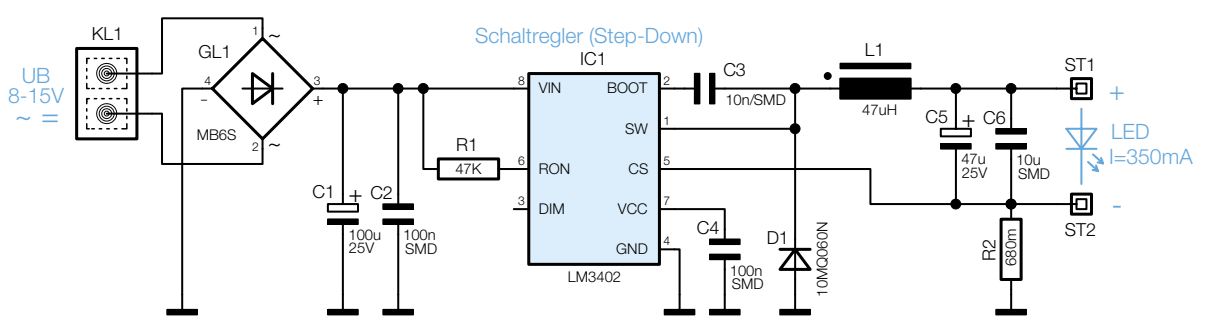

Bild 3: Schaltbild des LED12 AC