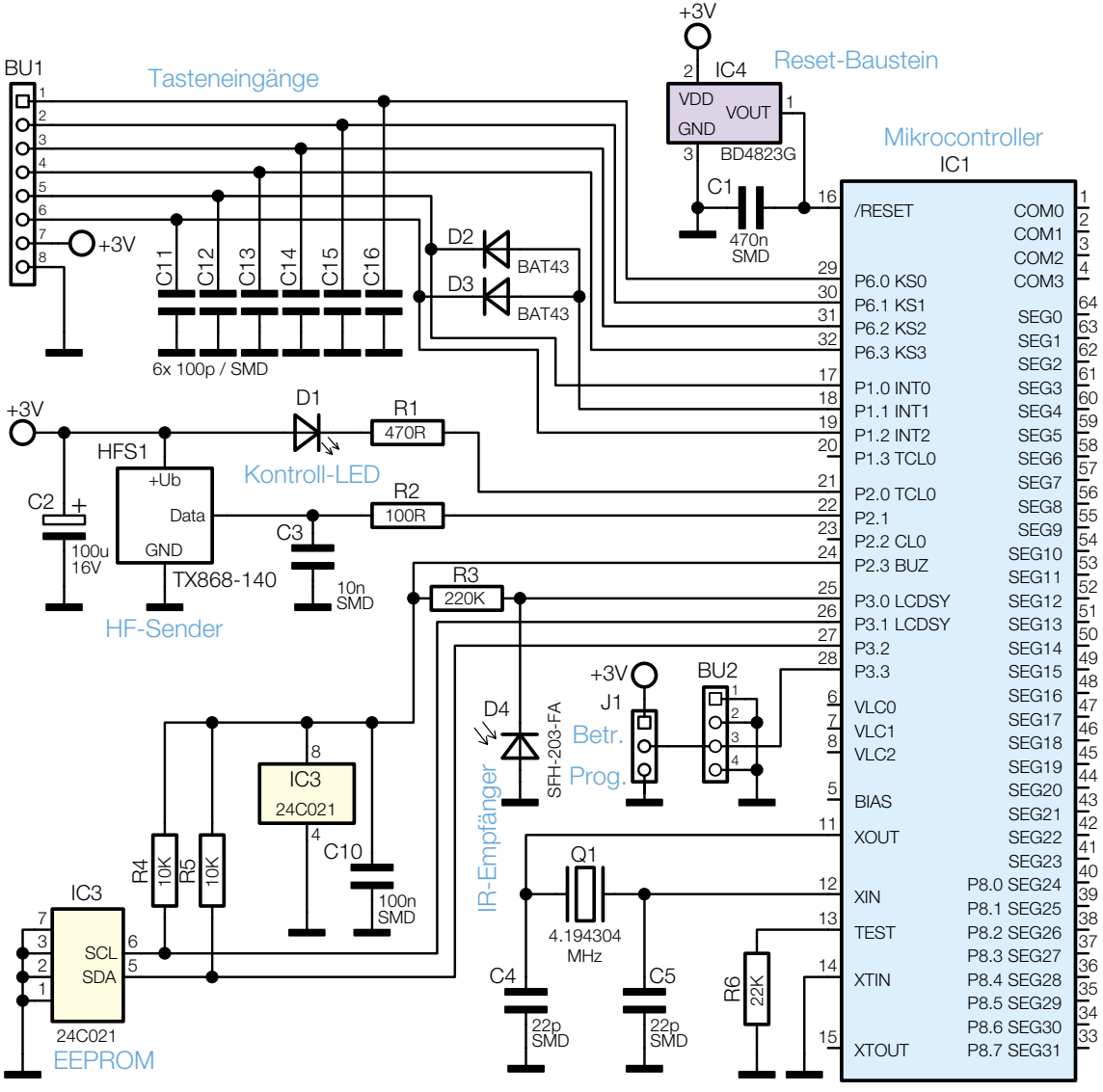

Bild 3: Schaltung der Mikrocontrollereinheit des FS20 TC6

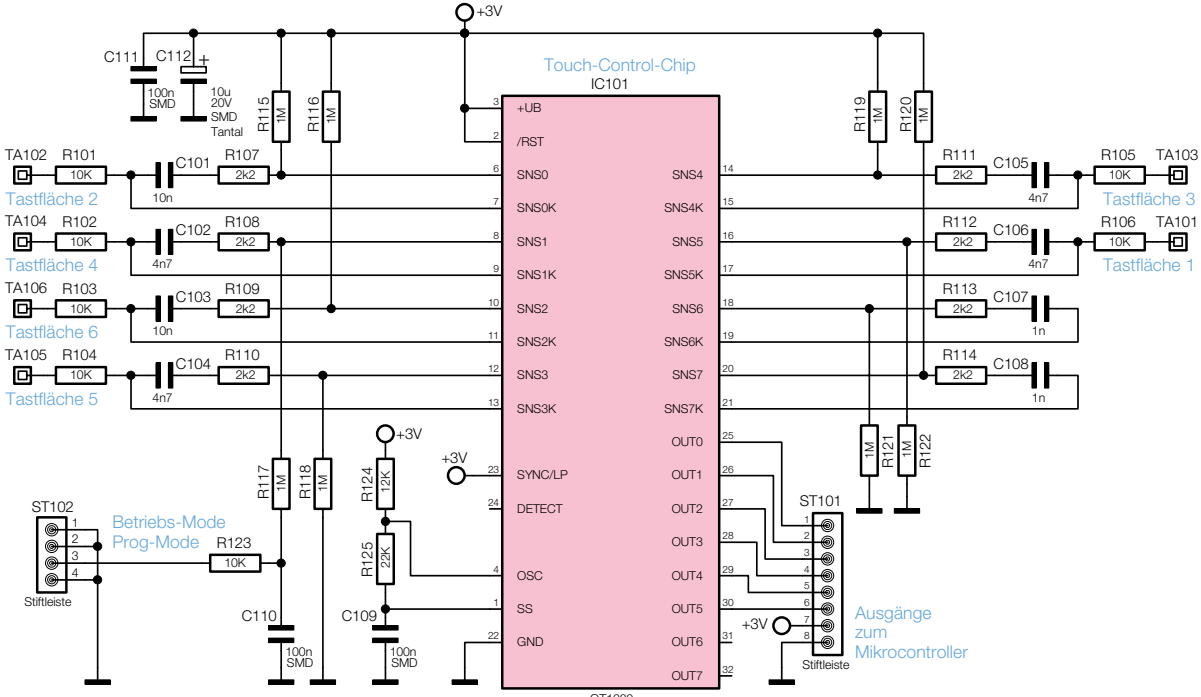

Bild 4: Schaltbild der Tasteneinheit
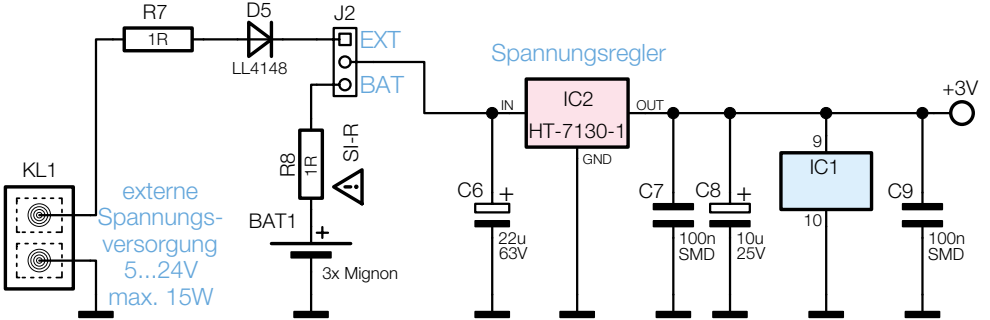
Bild 5: Schaltbild der Spannungsversorgung des FS20 TC6