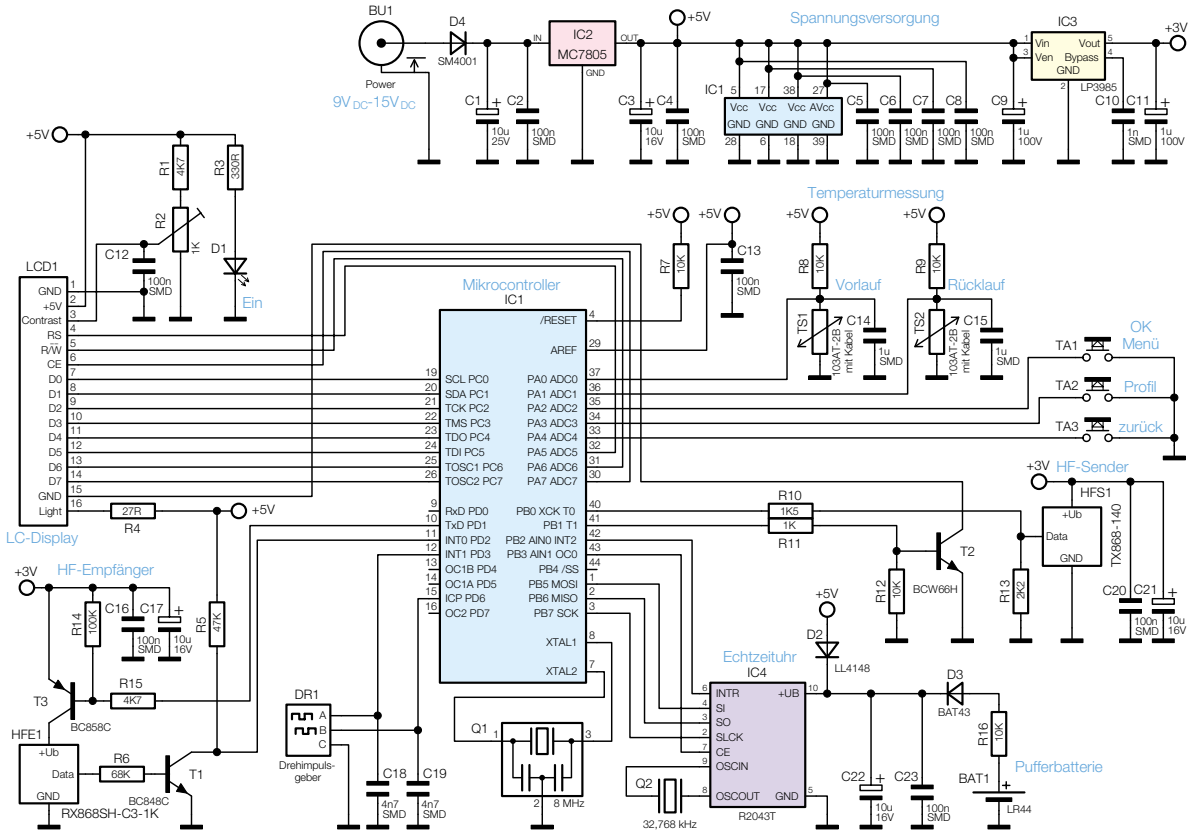

Bild 3: Das Schaltbild der FS20 ZPS