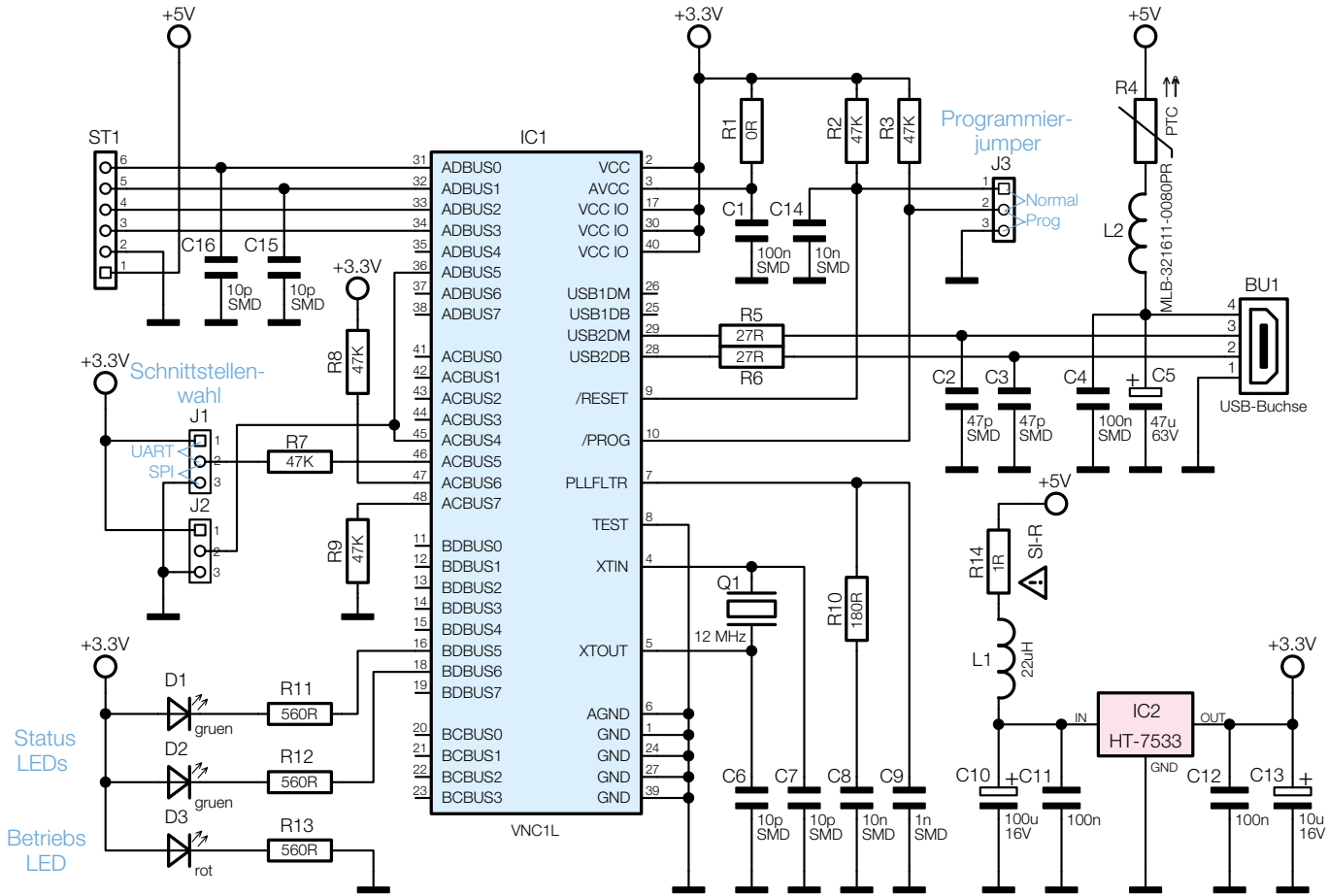


**Bild 3**: Schaltbild des STI 100