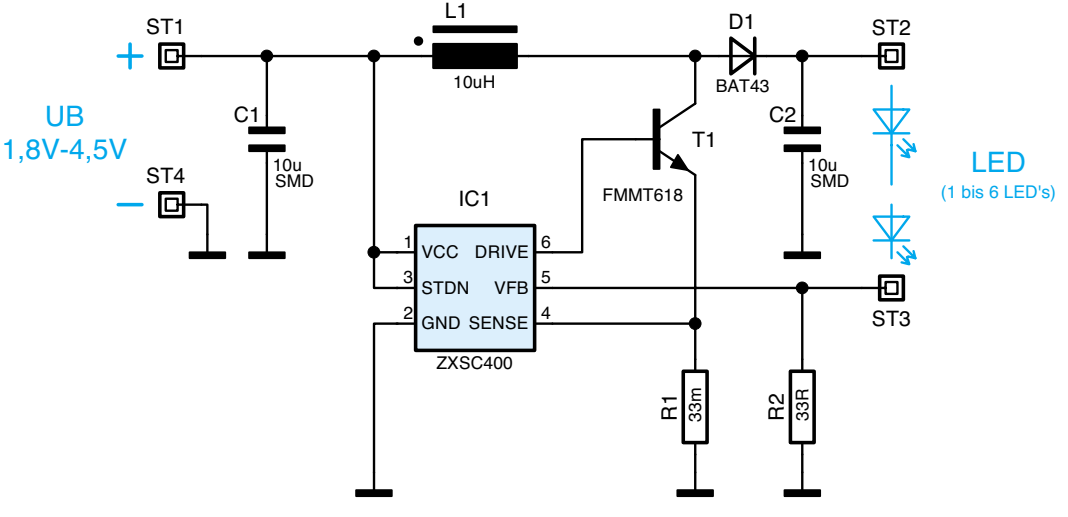

Bild 1:
Schaltbild