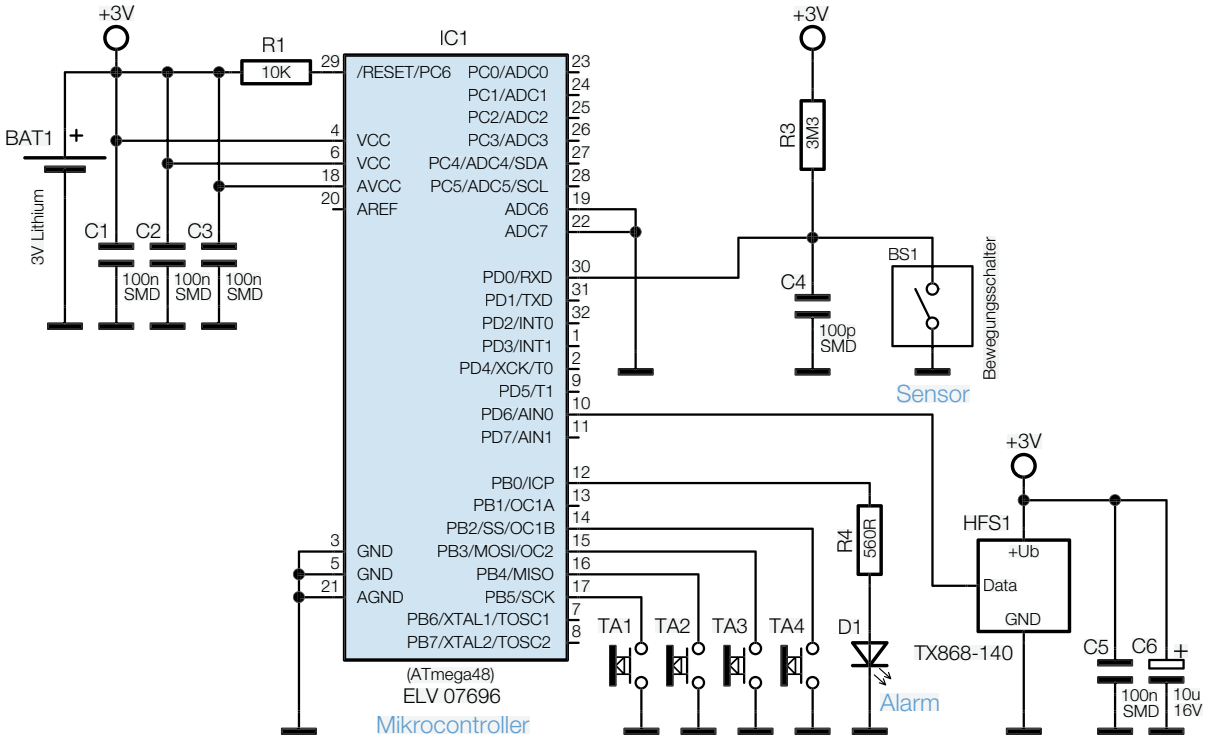

Bild 2: Das Schaltbild des FS20 ES1