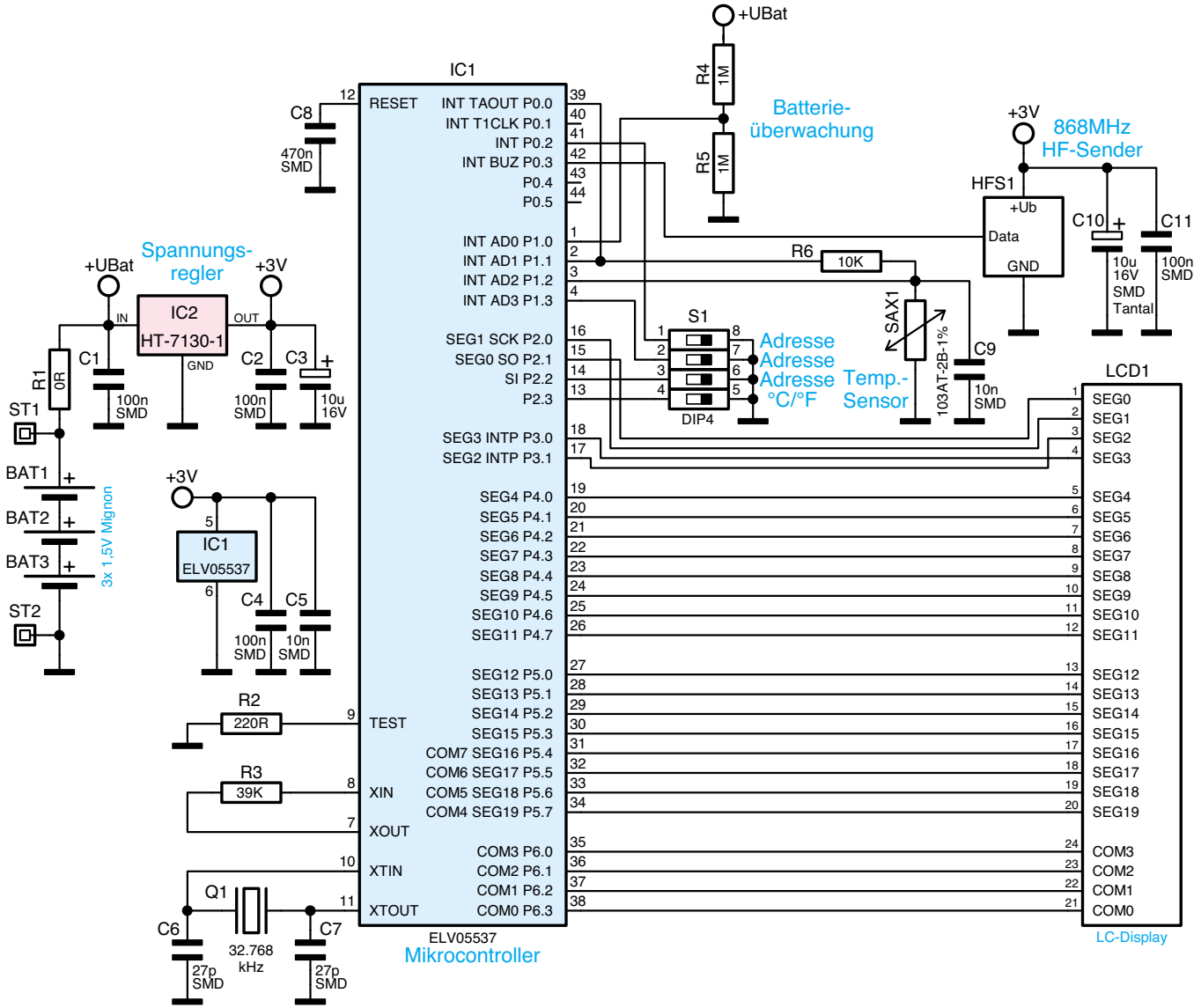

Bild 2: Schaltung des Pool-Sensors PS 50