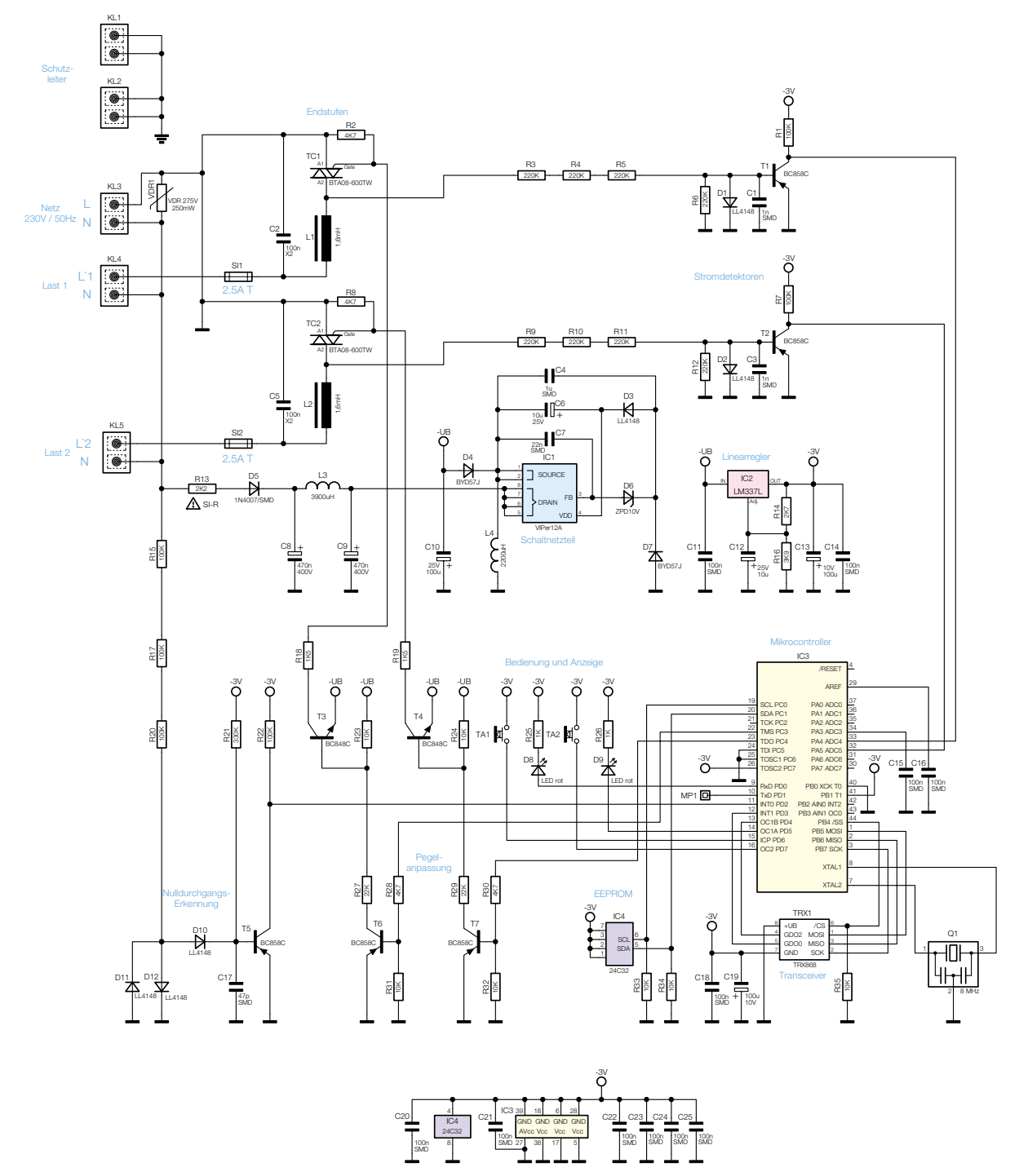

Bild 2: Schaltbild des Dimmers