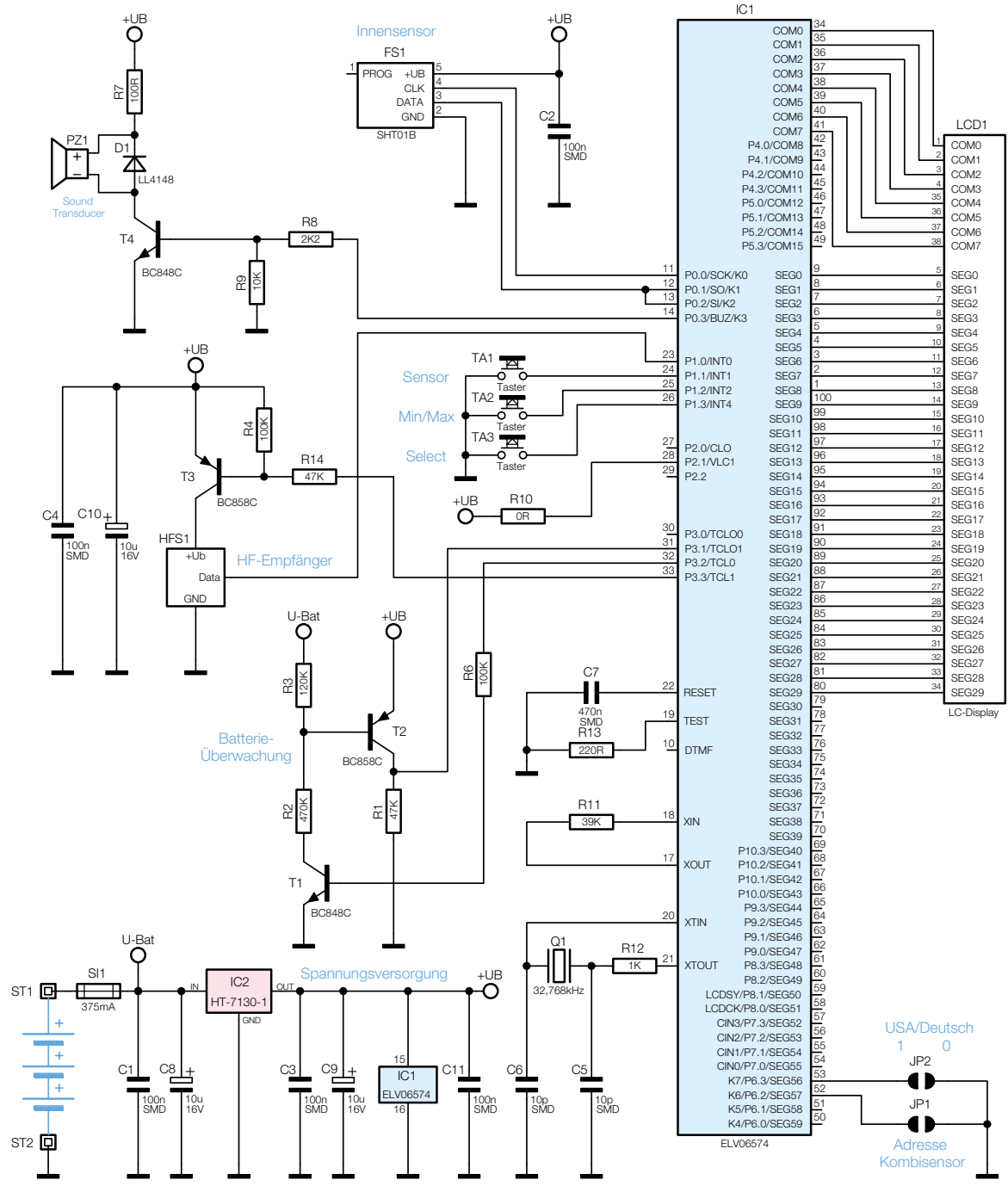

Bild 7: Schaltbild der WS 50