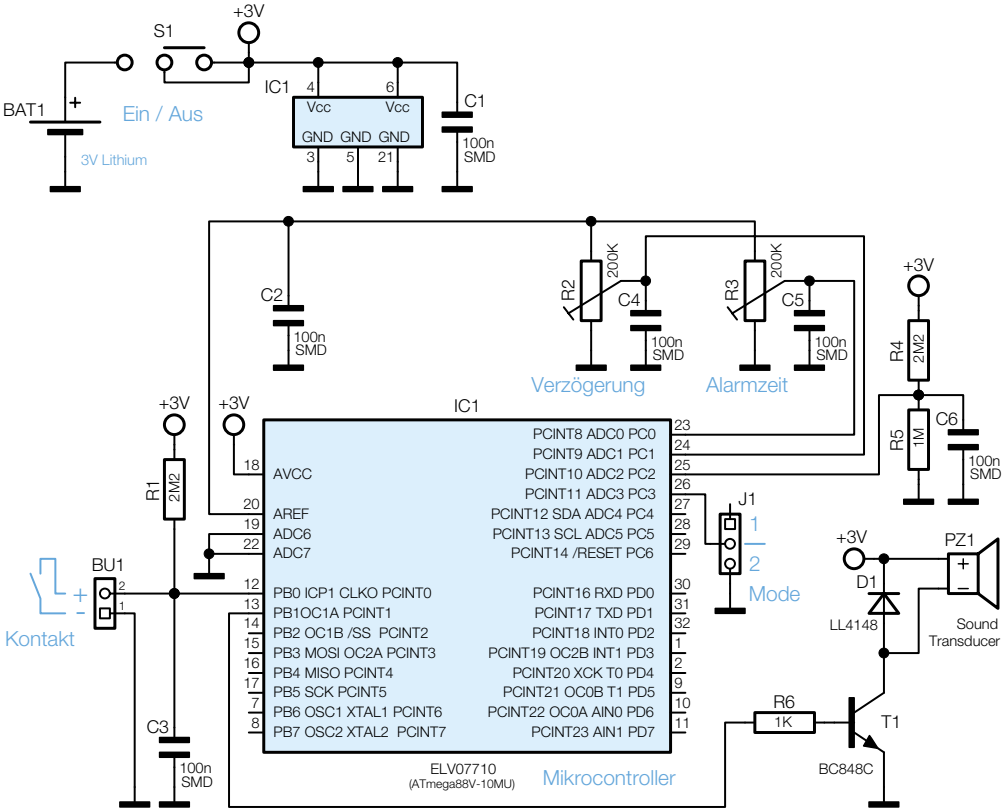

Bild 1: Schaltbild des KA 2