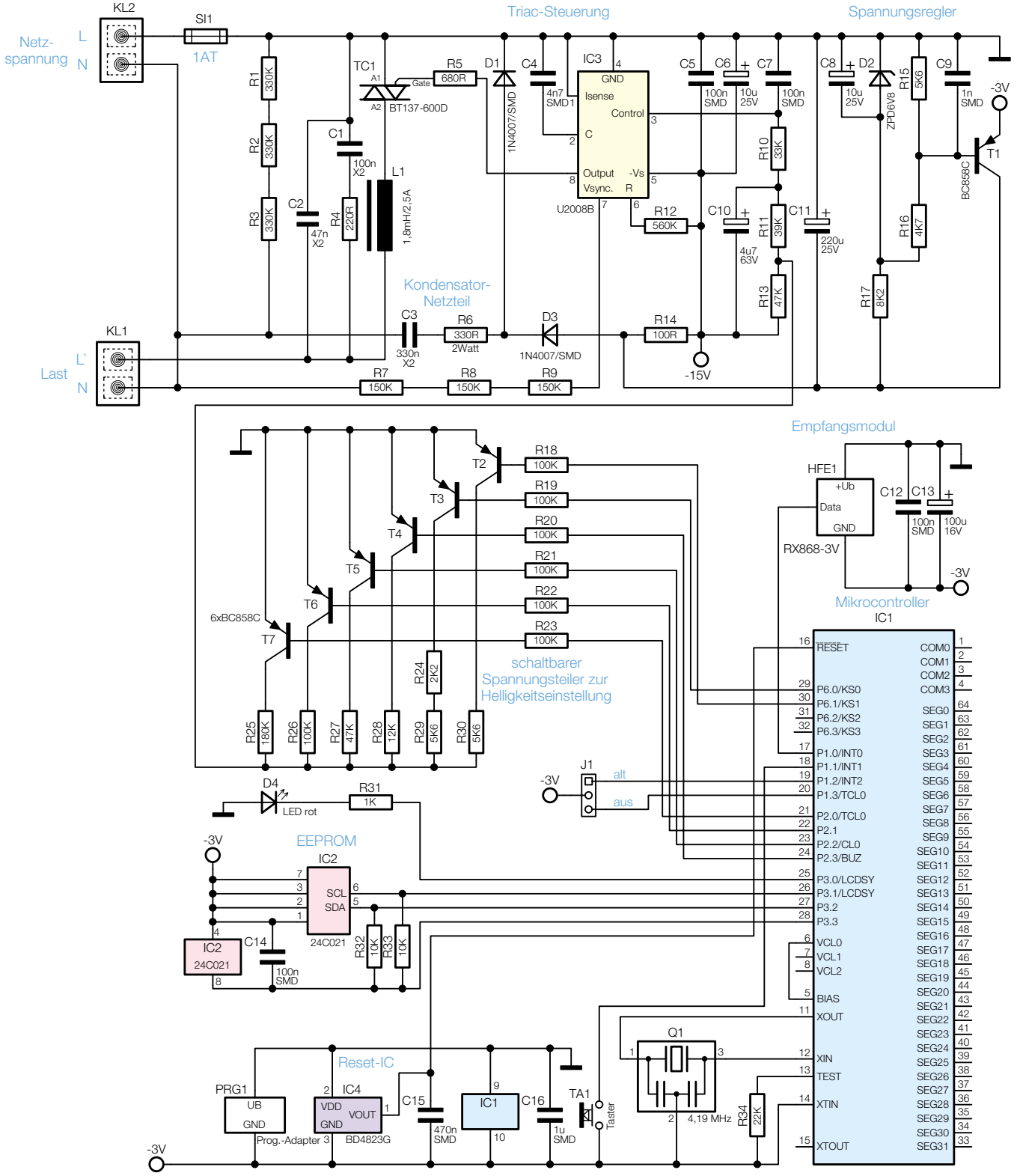

Bild 1: Schaltbild des FS20 DI20-3