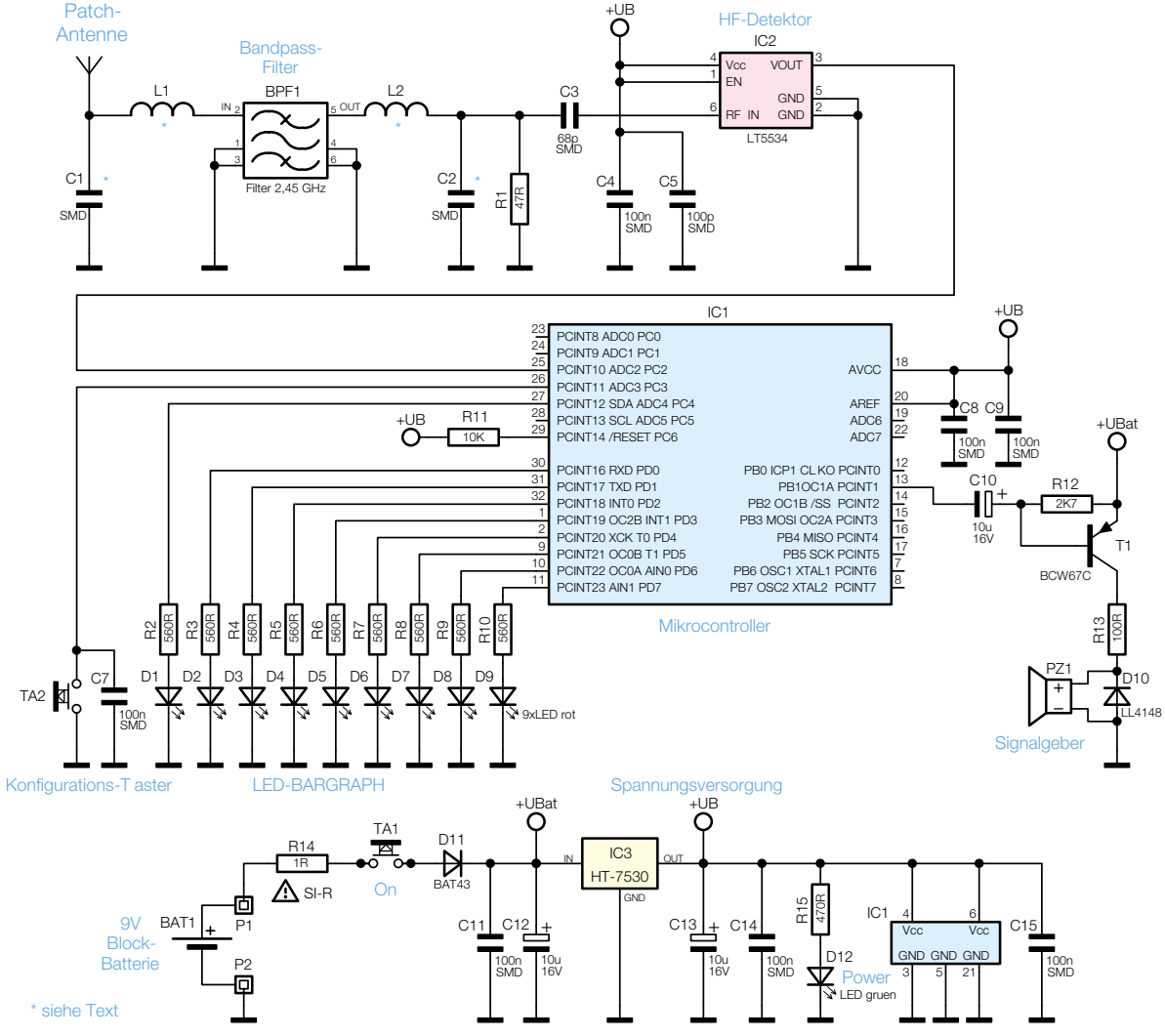

Bild 4: Schaltbild des 2,45-GHz-Detektors