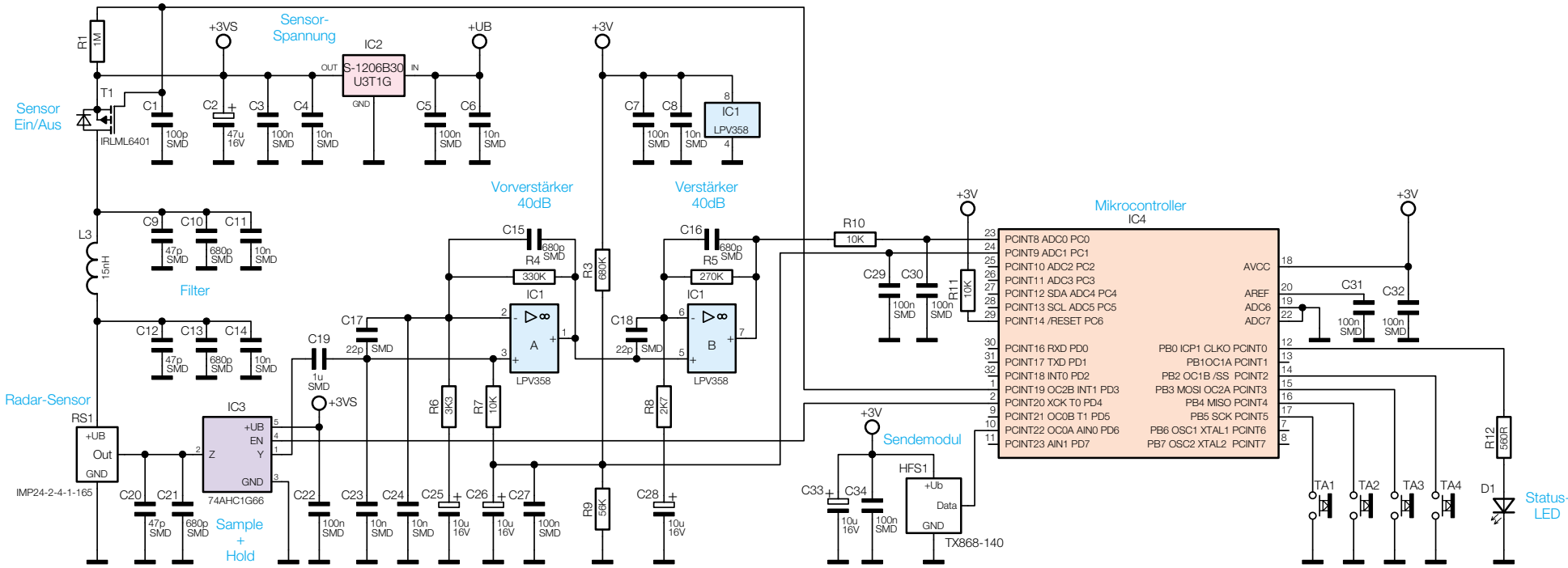

Bild 1: Hauptschaltbild des FS20 RBM

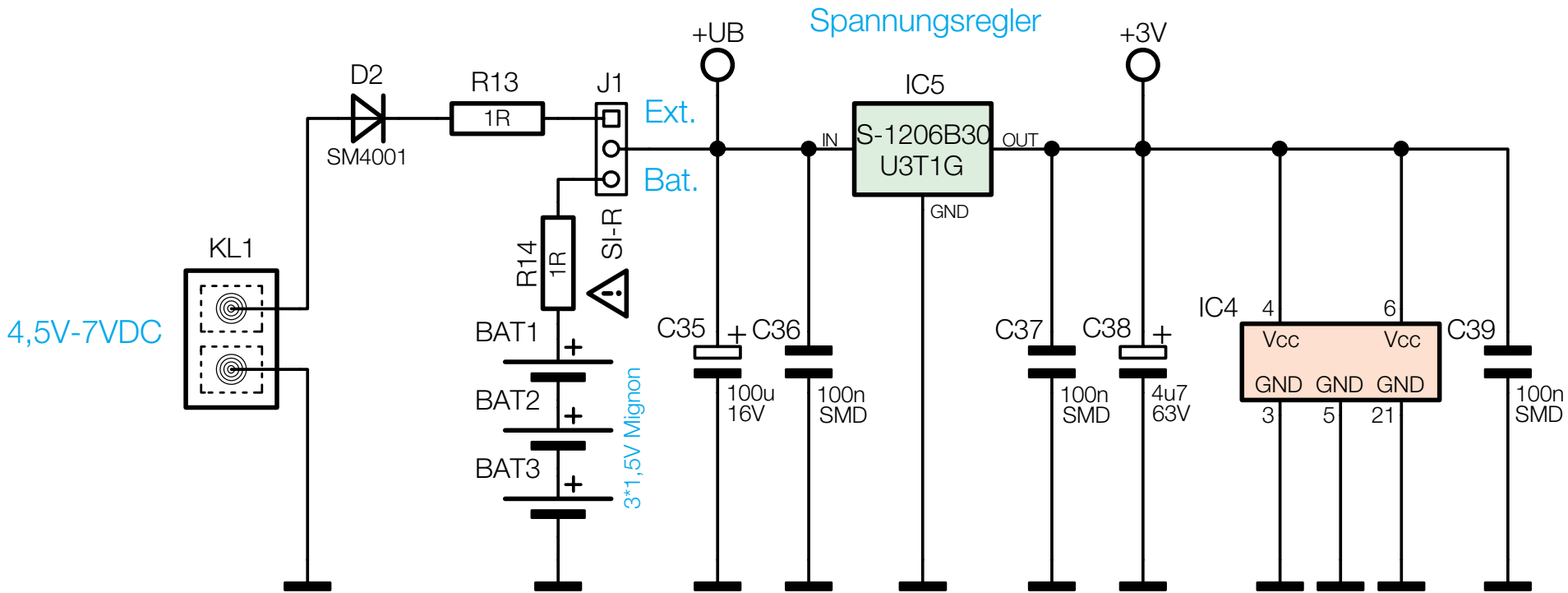

Bild 2: Spannungsversorgung des FS20 RBM