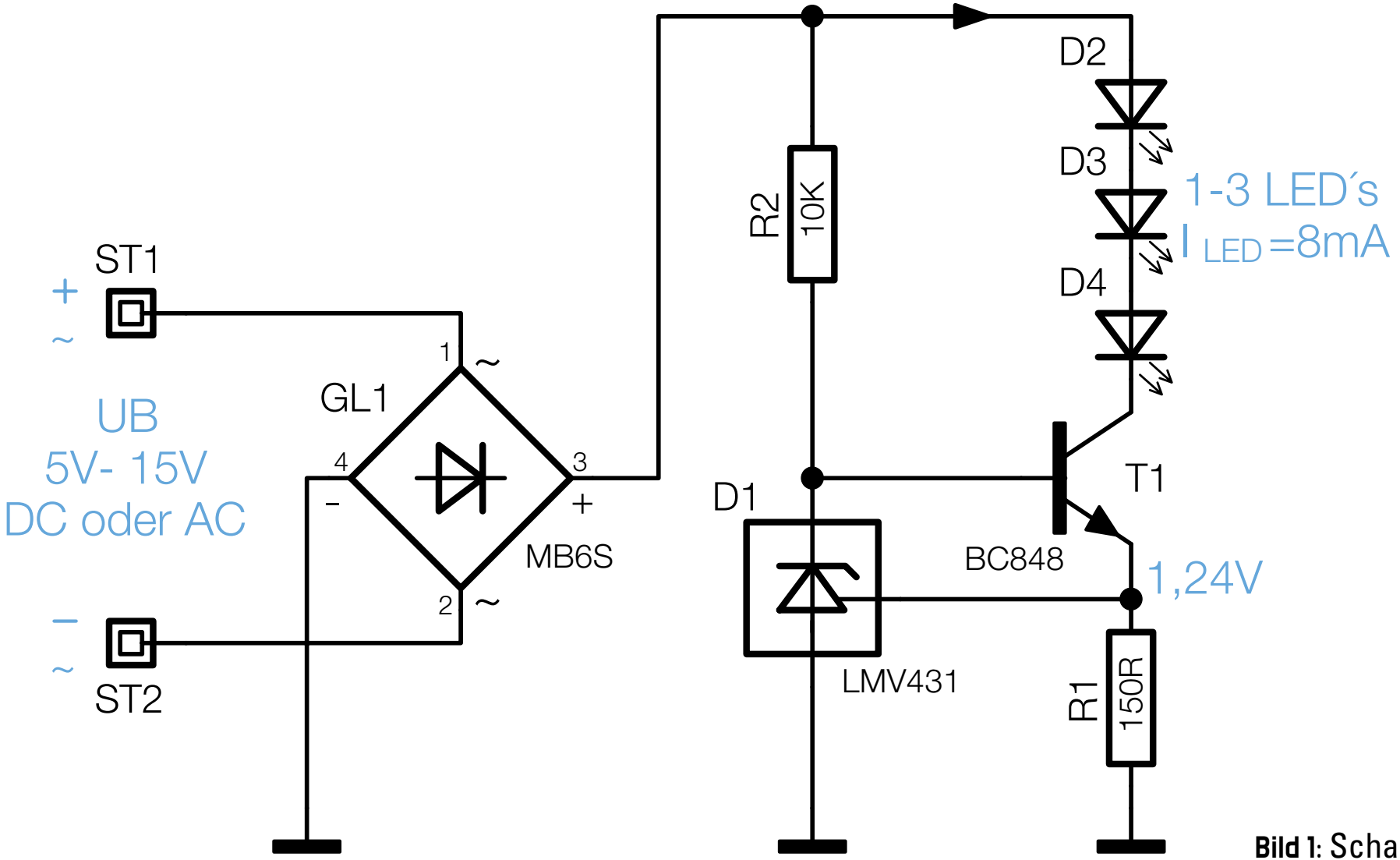

Bild 1: Schaltbild der LED-Ansteuerung