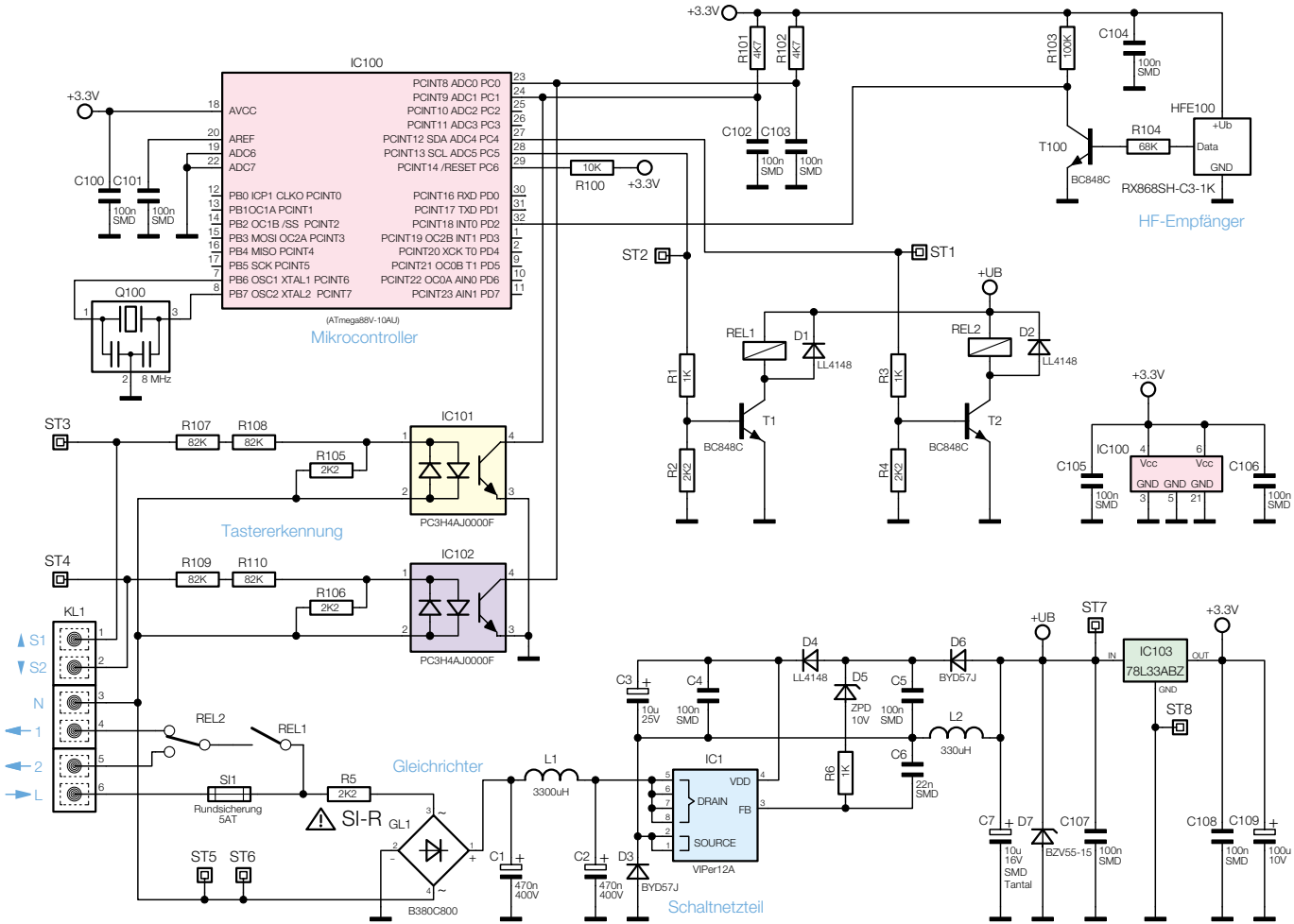

Bild 1: Die Schaltung der Rollladensteuerung