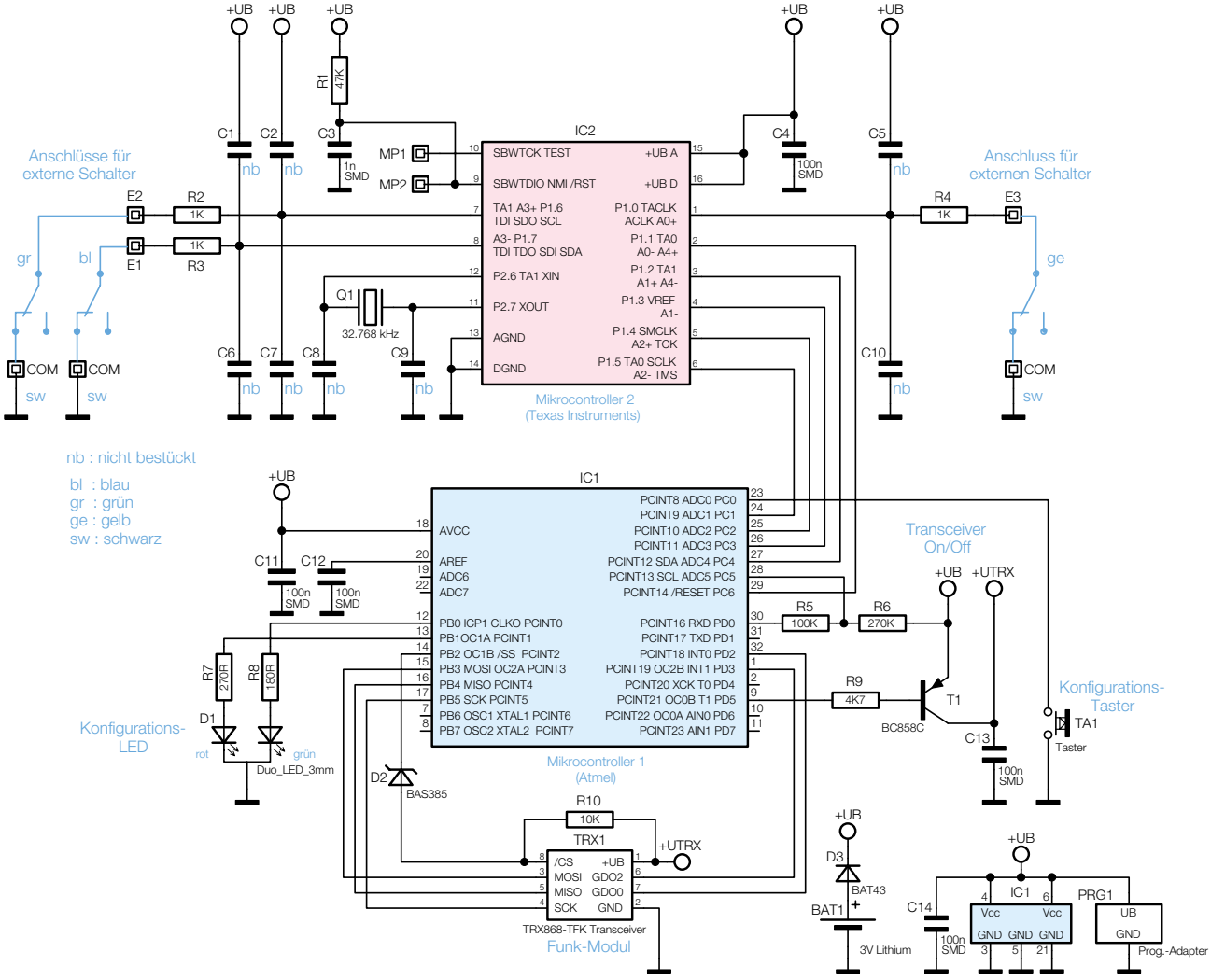

Bild 2: Schaltbild der Funk-Schalterschnittstelle HM-Swl-3-FM